EL

Εγχειρίδιο χρήσης

Ελληνική έκδοση

TECHly®
The Modern IT brand

ΜΗΧΑΝΟΚΙΝΗΤΗ ΒΑΣΗ ΟΡΟΦΗΣ TV ΜΕ ΠΕΡΙΣΤΡΟΦΗ

37” ▸ 75”

94 ▸ 190 cm

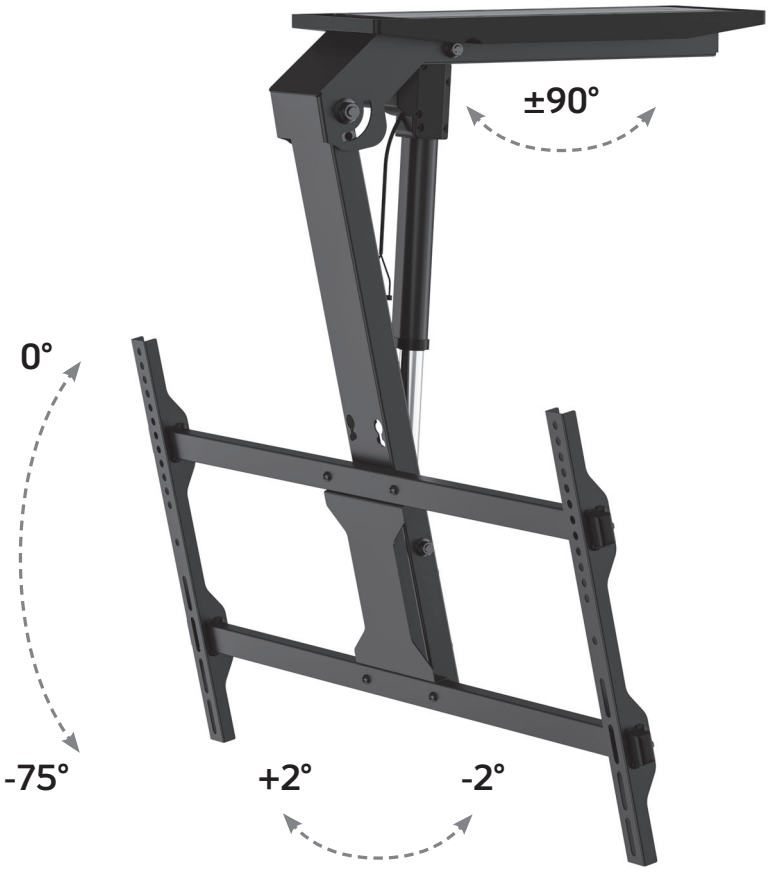



Τεχνικά χαρακτηριστικά

- 45 KG / 99 lb
- standard vesa 600x400 MAX
- Υλικά στερέωσης περιλαμβάνονται
- Εύκολη τοποθέτηση

CART 100

SCAN for MORE PRODUCT INFO

P/N: ICA-PLB 074M

8058956623233

Διαχείριση καλωδίων

Κυρτή TV

ΜΑΥΡΟ / Χρώμα

WWW.TECHLY.COM

Lynk Ελληνική έκδοση · lynk.gr

EL

Αγαπητέ πελάτη,

σε ευχαριστούμε που επέλεξες ένα προϊόν Techly.

Οδηγίες αποσυσκευασίας

- Άνοιξε προσεκτικά τη συσκευασία, βγάλε το περιεχόμενο και άπλωσέ το πάνω σε χαρτόνι ή άλλη προστατευτική επιφάνεια, για να μη γίνει ζημιά.
- Έλεγξε το περιεχόμενο με τη λίστα εξαρτημάτων της επόμενης σελίδας, ώστε να βεβαιωθείς ότι όλα τα κομμάτια παραλήφθηκαν χωρίς φθορές. Μη χρησιμοποιείς εξαρτήματα με φθορά ή ελάττωμα.
- Διάβασε προσεκτικά όλες τις οδηγίες πριν ξεκινήσεις την τοποθέτηση.
- Κράτα αυτό το εγχειρίδιο για μελλοντική χρήση.

Σημαντικές πληροφορίες ασφάλειας

Διάβασε αυτές τις οδηγίες πριν ξεκινήσεις την τοποθέτηση και ακολούθησε προσεκτικά όλες τις συστάσεις τους. Χρησιμοποίησε κατάλληλο εξοπλισμό ασφαλείας κατά την τοποθέτηση.

Ζήτησε τη βοήθεια ενός έμπειρου τεχνικού αν:

- δεν καταλαβαίνεις αυτές τις οδηγίες ή έχεις αμφιβολίες για την ασφάλεια της τοποθέτησης.

Μη χρησιμοποιείς το προϊόν για σκοπό ή σε διάταξη που δεν αναφέρεται ρητά σε αυτές τις οδηγίες. Ο κατασκευαστής δεν φέρει καμία ευθύνη για τραυματισμό ή ζημιά από λάθος συναρμολόγηση, λάθος τοποθέτηση ή λάθος χρήση του προϊόντος.

Όταν τελειώσεις, έλεγξε ότι η διαδικασία έγινε σωστά.

Μόνο για χρήση σε εσωτερικό χώρο

Συντήρηση

- Έλεγχε σε τακτά διαστήματα (τουλάχιστον κάθε τρεις μήνες) ότι η βάση είναι καλά στερεωμένη και ασφαλής στη χρήση.

ΠΡΟΣΟΧΗ: να είσαι πολύ προσεκτικός κατά τη συναρμολόγηση. Αν η βάση δεν τοποθετηθεί σωστά, μπορεί να πέσει και να προκαλέσει τραυματισμό ή/και ζημιά. Τήρησε το μέγιστο επιτρεπόμενο βάρος που αναγράφεται στη συσκευασία.



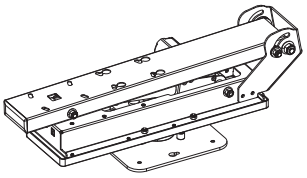

A x1

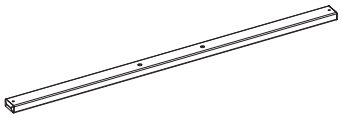

B x2

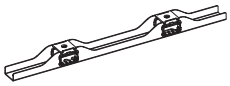

C x2

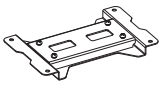

D x1

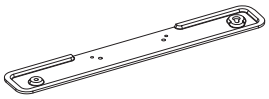

E x2

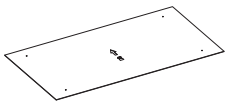

F x1

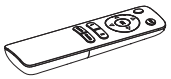

G x1



H x4



I x1



J x3



M4x8

K x4



M6x10

L x4



M6x10

M x4



M6x25

N x4



D6

O x4



M6

P x4



3 mm

Q x1



4 mm

R x1



ST6.3x55

W-A x4

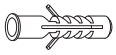

Ø10x45

W-B x4



D6

W-C x2



M6x14

M-A x4



M8x16

M-B x4



M6x30

M-C x4

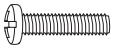

M8x35

M-D x4



D8

M-E x4



Ø15xØ8x5

M-F x4



Ø15xØ8x15

M-G x4



1

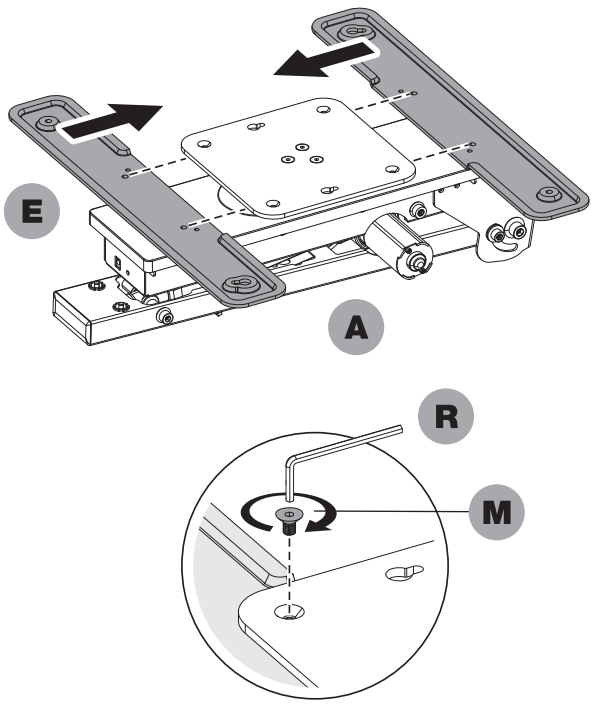

2

EL **Σημείωση:** σύνδεσε τη βάση A στην πρίζα με το φις τροφοδοσίας I. Ακολούθησε τις οδηγίες χρήσης του τηλεχειριστηρίου για να ανοίξεις τη βάση με το τηλεχειριστήριο G και μετά αποσύνδεσε τη βάση από την πρίζα.

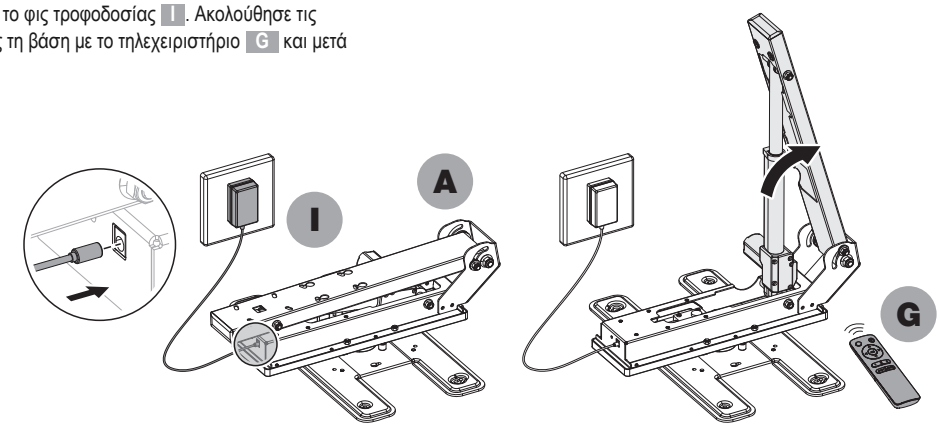

3a

EL **ΠΡΟΕΙΔΟΠΟΙΗΣΗ:**
Ο τεχνικός τοποθέτησης είναι υπεύθυνος να προμηθευτεί τα υλικά στερέωσης για κάθε είδος τοποθέτησης.
Ο τεχνικός τοποθέτησης πρέπει να επιβεβαιώσει ότι η επιφάνεια στήριξης θα αντέξει με ασφάλεια το συνολικό βάρος του εξοπλισμού και όλων των υλικών και εξαρτημάτων που συνδέονται σε αυτόν.

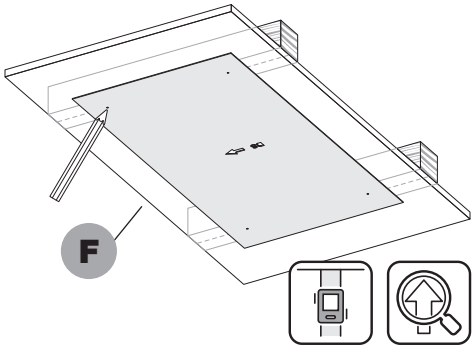

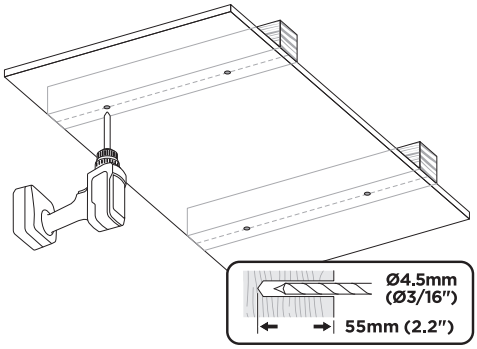

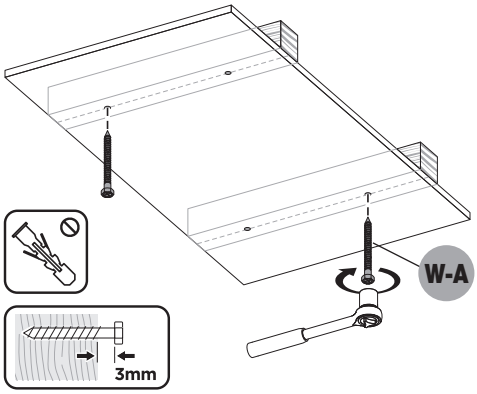

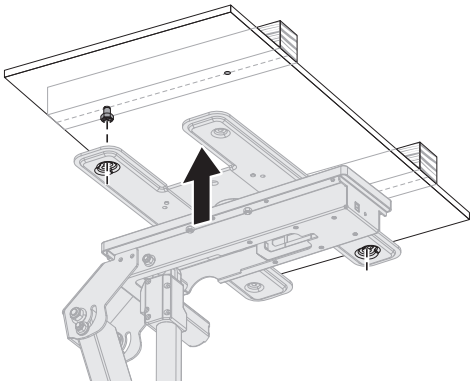

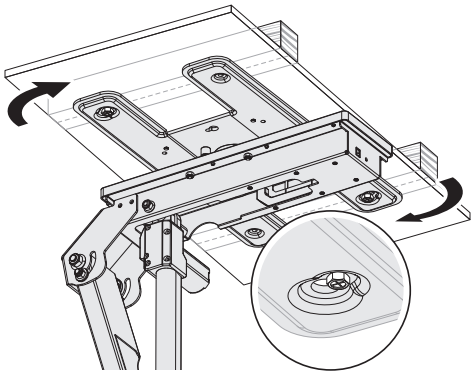

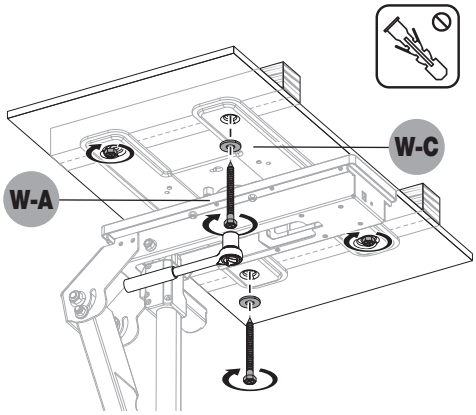

3b

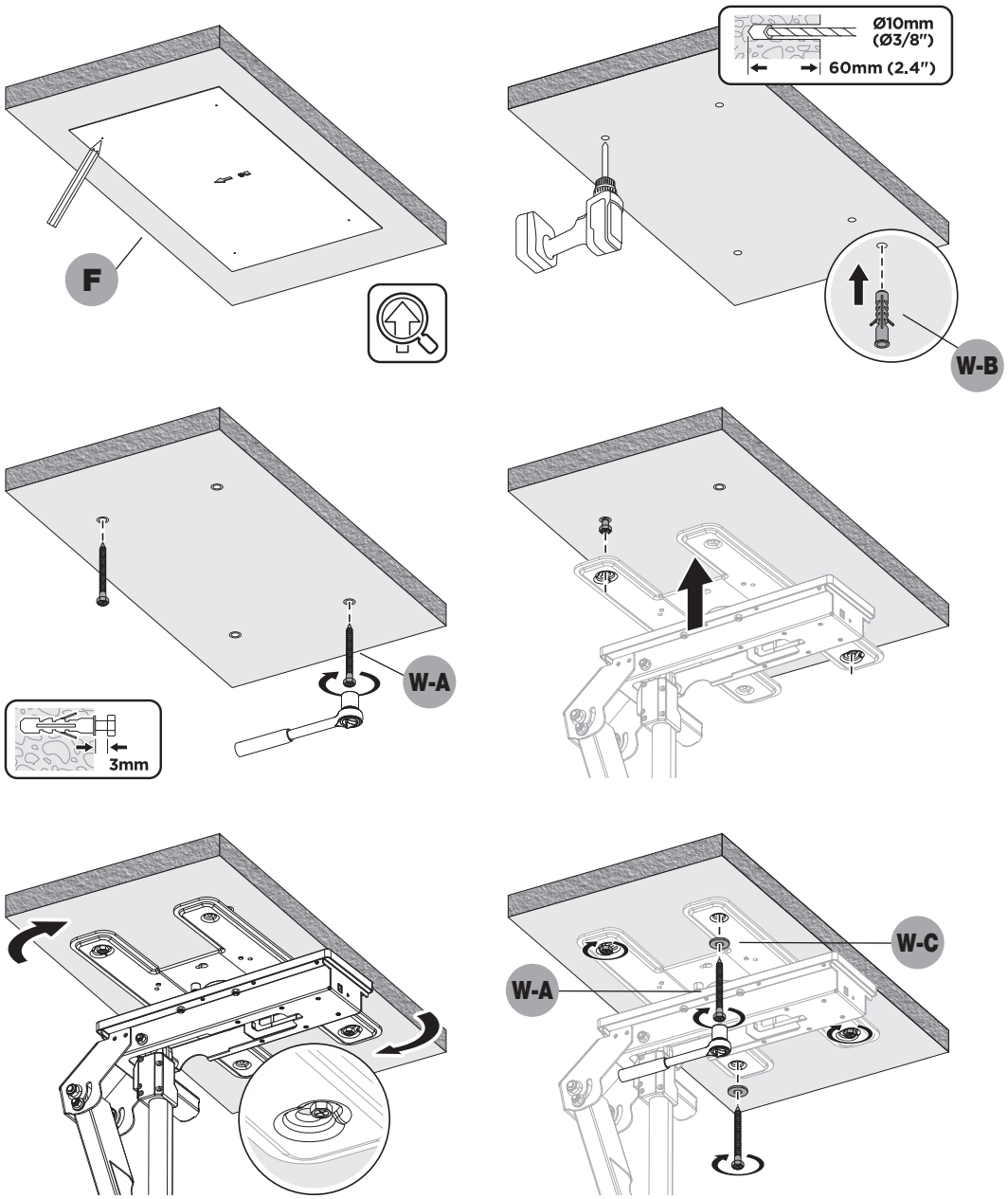

4

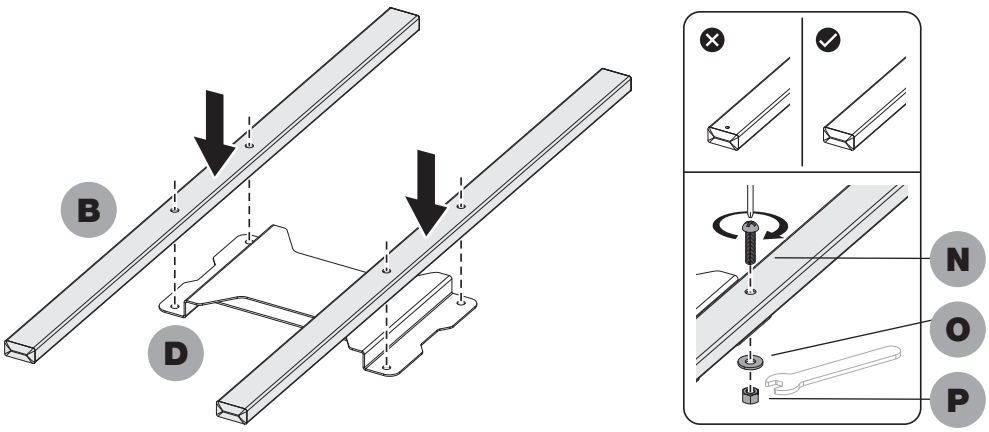

5

EL Ξεβίδωσε λίγο τις βίδες, αλλά μην τις βγάλεις.

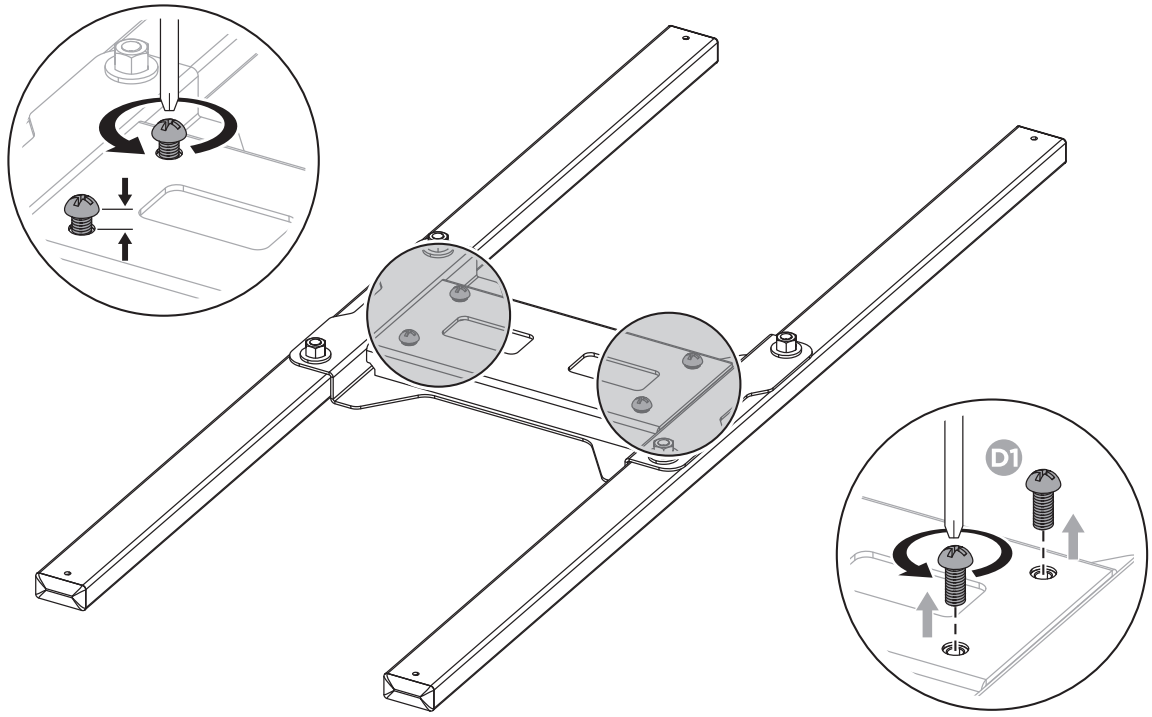

EL Βγάλε τις βίδες.

6

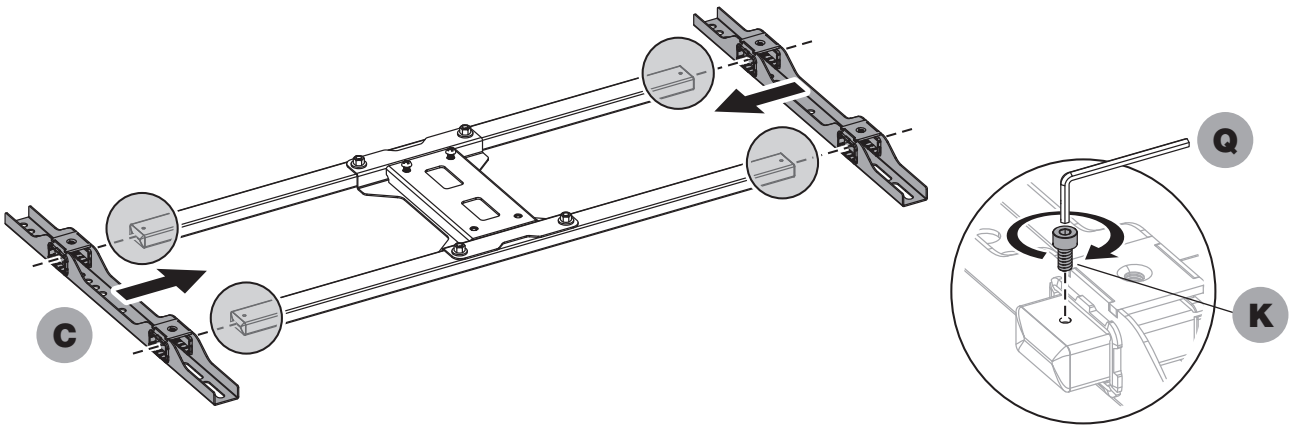

7

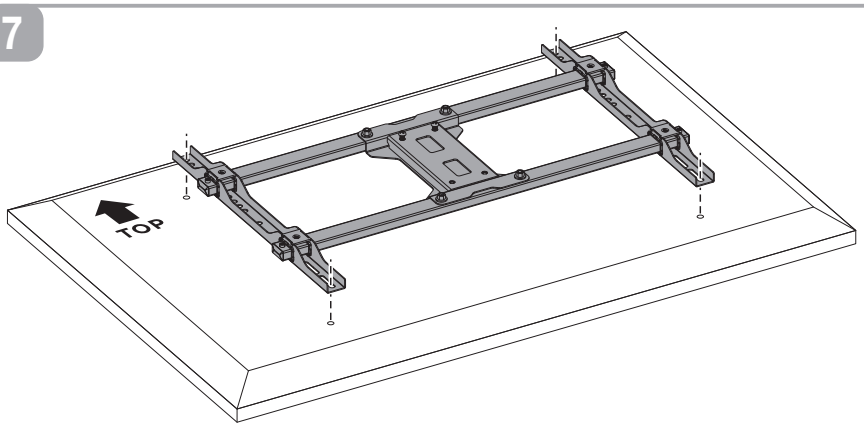

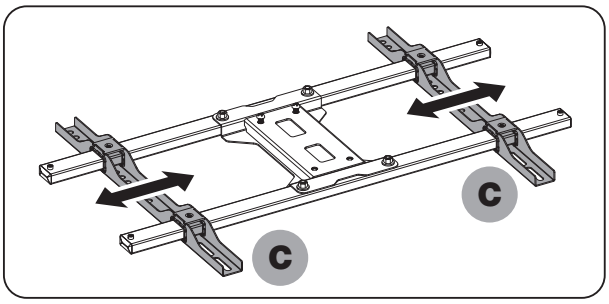

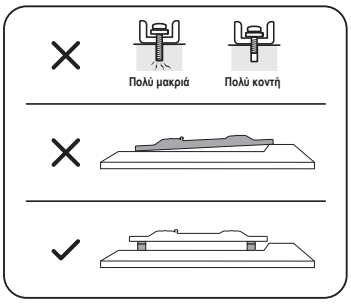

EL Ευθυγράμμισε τις οπές VESA στο πίσω μέρος της τηλεόρασης με τις οπές στερέωσης των βραχιόνων C. Βεβαιώσου ότι το πλαίσιο στήριξης είναι στο κέντρο του πίσω μέρους της τηλεόρασης.

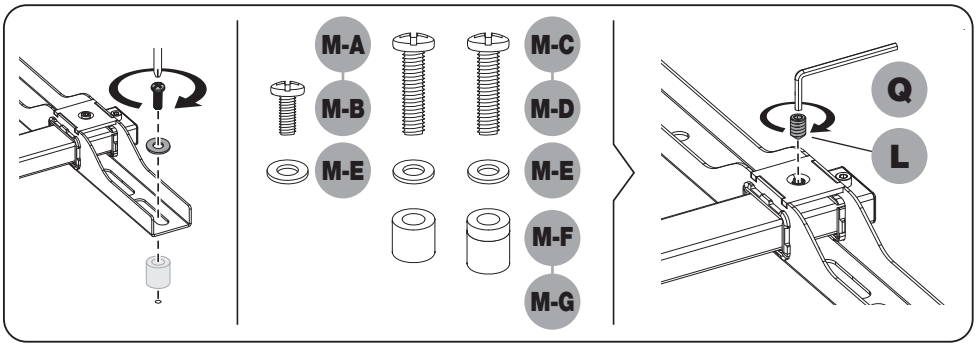

8

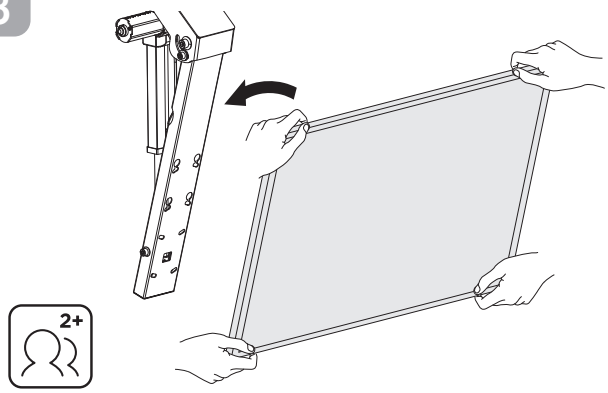

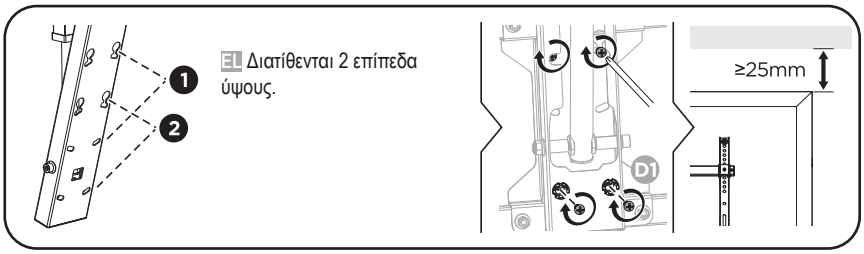

EL Διατίθενται 2 επίπεδα ύψους.

9

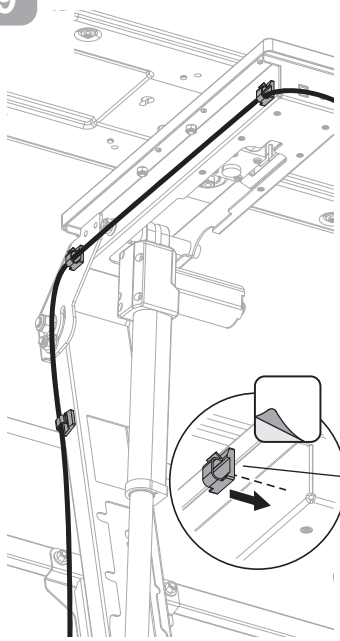

10

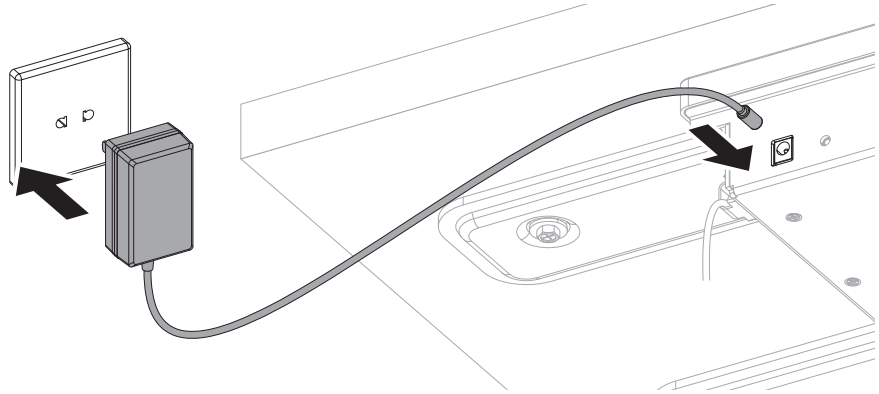

EL **Σημείωση:** ρύθμισε τις βίδες όπως φαίνεται, για να οριζοντιώσεις την οθόνη.

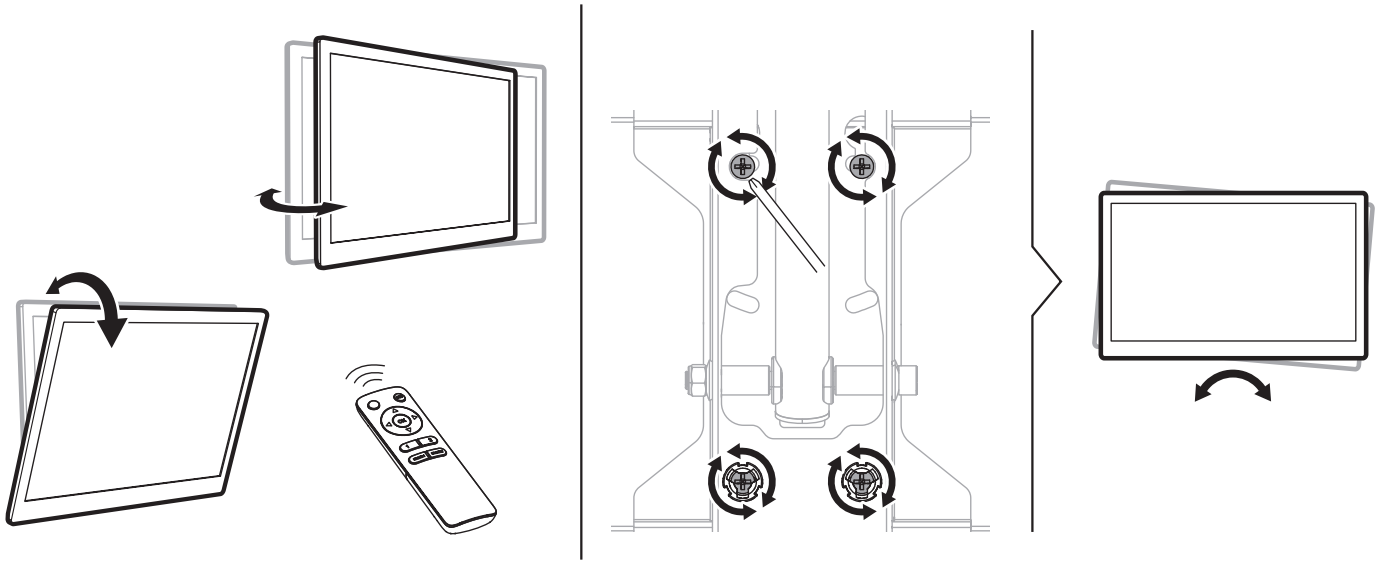

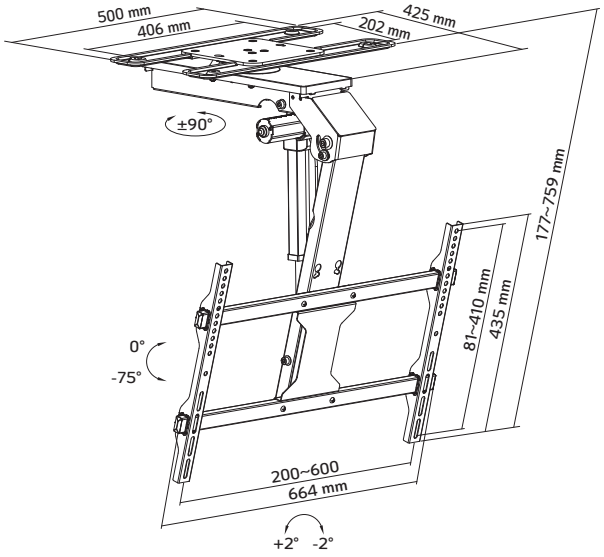

Το προϊόν λειτουργεί με ηλεκτρικό ρεύμα. Για να αποφύγεις εγκαύματα, φωτιά και ηλεκτροπληξία, να εξασφαλίσεις την ασφαλή και σωστή χρήση του συστήματος και να διατηρήσεις τη μακροζωία της κατασκευής και των ενσωματωμένων ηλεκτρονικών, διάβασε προσεκτικά τις οδηγίες.

ΠΡΟΕΙΔΟΠΟΙΗΣΕΙΣ

Η συσκευή μπορεί να χρησιμοποιηθεί από παιδιά 8 ετών και άνω, εφόσον βρίσκονται υπό επίβλεψη ή έχουν λάβει οδηγίες για την ασφαλή χρήση της και κατανοούν τους κινδύνους.

Τα παιδιά δεν πρέπει να παίζουν με τη συσκευή. Ο καθαρισμός και η συντήρηση από τον χρήστη δεν πρέπει να γίνονται από παιδιά χωρίς επίβλεψη. Άτομα με μειωμένες σωματικές, αισθητηριακές ή διανοητικές ικανότητες ή χωρίς εμπειρία και γνώσεις δεν πρέπει να χρησιμοποιούν τη συσκευή, εκτός αν βρίσκονται υπό επίβλεψη, κατανοούν τους κινδύνους ή έχουν λάβει πλήρεις οδηγίες χρήσης από άτομο υπεύθυνο για την ασφάλειά τους. Μην αφήνεις τα καλώδια ή το φις ακατάστατα, για να μη σκοντάψει κάποιος. Δεν επιτρέπεται καμία απόπειρα μετατροπής της κατασκευής.

- Μην ξεκινήσεις την τοποθέτηση πριν διαβάσεις και κατανοήσεις όλες τις οδηγίες και προειδοποιήσεις αυτού του φύλλου. Αν έχεις απορίες, επικοινώνησε με τον τοπικό διανομέα.
- Η βάση σχεδιάστηκε για να τοποθετείται και να χρησιμοποιείται ΜΟΝΟ όπως ορίζει αυτό το εγχειρίδιο. Η λάθος τοποθέτηση μπορεί να προκαλέσει ζημιά ή σοβαρό τραυματισμό.
- Η τοποθέτηση πρέπει να γίνεται μόνο από άτομο με καλές τεχνικές δεξιότητες και βασική οικοδομική εμπειρία, που κατανοεί πλήρως αυτό το εγχειρίδιο.
- Βεβαιώσου ότι η επιφάνεια στήριξης θα αντέξει με ασφάλεια το συνολικό βάρος του εξοπλισμού και όλων των υλικών και εξαρτημάτων.
- Χρησιμοποίησε πάντα βοηθό ή μηχανικό εξοπλισμό ανύψωσης για να σηκώσεις και να τοποθετήσεις με ασφάλεια τον εξοπλισμό.
- Σφίξε καλά τις βίδες, αλλά όχι υπερβολικά: το υπερβολικό σφίξιμο μπορεί να προκαλέσει ζημιά και μειώνει πολύ τη συγκράτησή τους.
- Το προϊόν προορίζεται μόνο για εσωτερικούς χώρους. Η χρήση σε εξωτερικό χώρο μπορεί να προκαλέσει βλάβη του προϊόντος και τραυματισμό.
- Μην αποσυναρμολογείς και μην αλλάζεις τα ηλεκτρονικά εξαρτήματα του προϊόντος χωρίς εξουσιοδότηση.

ΟΔΗΓΙΕΣ ΗΛΕΚΤΡΙΚΗΣ ΑΣΦΑΛΕΙΑΣ

Χρησιμοποίησε τη συσκευή μόνο με το τροφοδοτικό που τη συνοδεύει. Δεν επιτρέπονται μετατροπές στο τροφοδοτικό. Μη λειτουργείς ποτέ το σύστημα με χαλασμένο καλώδιο ή φις.

Αν κάποιο εξάρτημα έχει φθορά, επικοινώνησε με το σημείο αγοράς για αντικατάσταση. Μην καθαρίζεις το προϊόν με νερό όσο είναι συνδεδεμένο στο ρεύμα. Μην αποσυναρμολογείς και μην αντικαθιστάς εξαρτήματα όσο είναι συνδεδεμένο στο ρεύμα. Μη λειτουργείς ποτέ το σύστημα σε υγρό περιβάλλον ή αν τα ηλεκτρικά του μέρη ήρθαν σε επαφή με υγρά. Όταν δεν χρησιμοποιείς το σύστημα, αποσύνδεσέ το από την πρίζα και κράτα το φις μακριά από παιδιά. Αν το κουτί ελέγχου κάνει ασυνήθιστο θόρυβο ή μυρίζει, διέκοψε αμέσως την τάση δικτύου.

ΟΔΗΓΟΣ ΧΡΗΣΗΣ ΤΗΛΕΧΕΙΡΙΣΤΗΡΙΟΥ

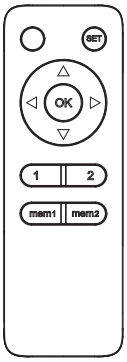

Α. Λειτουργίες κουμπιών

1. Κίνηση πάνω/κάτω

Πάτα «△»: η βάση ανεβαίνει στη θέση με το χαμηλότερο προφίλ, κολλητά στο ταβάνι. Πάτα «▽»: η βάση κατεβαίνει στη μέγιστη γωνία κλίσης (75° από προεπιλογή). Πάτα «OK» για να σταματήσεις την κίνηση (συμβουλή: απομάκρυνε κάθε εμπόδιο από την περιοχή κίνησης).

2. Κίνηση αριστερά/δεξιά

Πάτα «◁»: η βάση στρέφεται αριστερά (90° από προεπιλογή). Πάτα «▷»: η βάση στρέφεται δεξιά (90° από προεπιλογή). Όταν η βάση είναι στραμμένη 90° αριστερά ή δεξιά, πάτα «OK» και επιστρέφει στην προεπιλεγμένη (μεσαία) θέση.

3. Αποθήκευση θέσης

Κράτα πατημένο το «mem1» ή το «mem2» για 1 δευτερόλεπτο μέχρι να ακούσεις μπιπ: η τρέχουσα θέση αποθηκεύτηκε. Τα κουμπιά «mem1» και «mem2» αποθηκεύουν το καθένα διαφορετική θέση.

4. Ανάκληση μνήμης

Πάτα «1» ή «2» και η βάση πηγαίνει αυτόματα στη θέση που αποθηκεύτηκε στο αντίστοιχο κουμπί «mem1» ή «mem2».

5. Επαναφορά (Reset)

Αν η βάση δεν φτάνει στην υψηλότερη θέση (0°, κολλητά στο ταβάνι), στη χαμηλότερη θέση (μέγιστη κλίση) ή στη μέγιστη στροφή αριστερά/δεξιά, βγάλε το φις από την πρίζα και ξαναβάλ' το. Μετά κράτα πατημένο το «OK» για 5 δευτερόλεπτα: η βάση πρώτα μαζεύεται στην υψηλότερη θέση, μετά ανοίγει στη χαμηλότερη, μετά στρέφεται στη μέγιστη θέση αριστερά/δεξιά και τέλος επιστρέφει στο κέντρο. Ένα μακρύ μπιπ σημαίνει ότι η επαναφορά ολοκληρώθηκε.

Σημείωση 1: κράτα πατημένο το «mem2» για 5 δευτερόλεπτα για να αποσυνδέσεις τη συσκευή από την εφαρμογή.

Σημείωση 2: το τηλεχειριστήριο λειτουργεί με δύο μπαταρίες AAA (δεν περιλαμβάνονται).

Β. Αντιστοίχιση τηλεχειριστηρίου και κουτιού ελέγχου

Βήμα 1: με τη βάση σε λειτουργία, πάτα με ένα λεπτό εργαλείο το μικρό κουμπί στο κουτί ελέγχου, όπως στο σχήμα. Ακούγεται ένα μπιπ: το κουτί ελέγχου περιμένει την αντιστοίχιση.

Βήμα 2: πάτα «SET» στο τηλεχειριστήριο. Το κουτί ελέγχου κάνει μπιπ επαναλαμβανόμενα για περίπου 10 δευτερόλεπτα, όσο γίνεται ο προγραμματισμός. Η διαδικασία ολοκληρώνεται αυτόματα όταν πάψεις να ακούς μπιπ.

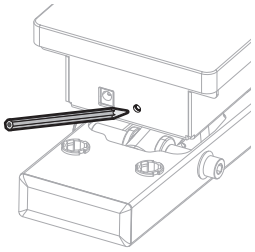

Σημείωση: η βάση αντιστοιχίζεται με έως 20 τηλεχειριστήρια. **Για να διαγράψεις τα δεδομένα όλων των τηλεχειριστηρίων και του κινητού**, κράτα πατημένο το κουμπί αντιστοίχισης μέχρι να ακούσεις μακρύ μπιπ: η διαγραφή ολοκληρώθηκε.

ΕΝΔΕΙΞΗ ΣΦΑΛΜΑΤΟΣ

1. Ο βομβητής ηχεί συνεχώς: σφάλμα στο σήμα θέσης



Κάνε επαναφορά του συστήματος σύμφωνα με το εγχειρίδιο οδηγιών. Αν ο ήχος συνεχίζεται, επικοινώνησε μαζί μας για αντικατάσταση του προϊόντος.

ΠΡΟΒΛΗΜΑΤΑ ΤΗΛΕΧΕΙΡΙΣΤΗΡΙΟΥ

1. Μη φυσιολογική απώλεια ισχύος (κανονικά οι μπαταρίες αδειάζουν μετά από 24 ώρες χωρίς χρήση)

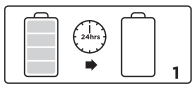

Επικοινώνησε μαζί μας για αντικατάσταση του τηλεχειριστηρίου.

2. Τα κουμπιά του τηλεχειριστηρίου δεν λειτουργούν

Έλεγξε αν οι μπαταρίες έχουν φορτίο.

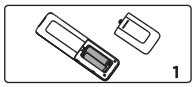

Αν το πρόβλημα δεν λυθεί, επικοινώνησε μαζί μας για αντικατάσταση του τηλεχειριστηρίου. Αν το πρόβλημα παραμένει και μετά την αντικατάσταση, επικοινώνησε μαζί μας για αντικατάσταση του προϊόντος.

3. Χαμηλή ευαισθησία τηλεχειριστηρίου (απόσταση λειτουργίας μικρότερη από 3 m). Αντικατάστησε τις μπαταρίες. Αν το πρόβλημα δεν λυθεί, επικοινώνησε μαζί μας για αντικατάσταση του τηλεχειριστηρίου.

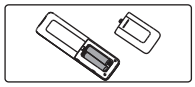

ΜΗ ΦΥΣΙΟΛΟΓΙΚΗ ΛΕΙΤΟΥΡΓΙΑ

Η βάση δεν ρυθμίζεται στις 0° ή στις 75°

Κάνε επαναφορά σύμφωνα με το εγχειρίδιο.



Αν το πρόβλημα δεν λυθεί, επικοινώνησε μαζί μας για αντικατάσταση του προϊόντος.

ΔΕΝ ΛΕΙΤΟΥΡΓΕΙ

Έλεγξε αν το τροφοδοτικό είναι σωστά συνδεδεμένο στο προϊόν. Αν ναι, άνοιξε την τροφοδοσία.



Αν δεν ακούγεται ο βομβητής ή δεν ανάβει η κόκκινη ένδειξη τροφοδοσίας, έλεγξε αν το τροφοδοτικό λειτουργεί σωστά. Αν δεν λειτουργεί, επικοινώνησε μαζί μας για αντικατάσταση του τροφοδοτικού. Αν το τροφοδοτικό λειτουργεί σωστά αλλά η βάση δεν λειτουργεί, επικοινώνησε μαζί μας για αντικατάσταση του προϊόντος.

ΑΣΥΝΗΘΙΣΤΟΣ ΘΟΡΥΒΟΣ

Επικοινώνησε μαζί μας για αντικατάσταση του προϊόντος.





EL Σύμφωνα με την ευρωπαϊκή οδηγία WEEE, το προϊόν φέρει αυτό το σύμβολο. Αυτό σημαίνει ότι τα μεταχειρισμένα ηλεκτρικά και ηλεκτρονικά προϊόντα δεν πρέπει να αναμειγνύονται με τα γενικά οικιακά απορρίμματα. Για αυτά τα προϊόντα υπάρχει ξεχωριστό σύστημα συλλογής σύμφωνα με την οδηγία WEEE, αλλιώς ρυπογόνες και επικίνδυνες ουσίες μπορεί να μολύνουν το περιβάλλον.

Με τη σήμανση CE, η Techly® εγγυάται ότι το προϊόν συμμορφώνεται με τα βασικά ευρωπαϊκά πρότυπα και οδηγίες. Το πλήρες κείμενο της δήλωσης συμμόρφωσης ΕΕ είναι διαθέσιμο στον ιστότοπο www.techly.com, στη σελίδα του προϊόντος.

Με την επιφύλαξη παντός δικαιώματος. Όλα τα σήματα και οι εμπορικές ονομασίες ανήκουν στους αντίστοιχους δικαιούχους.
TECHLY® – Viale Europa 33 – 33077 Sacile (PN) – Italy – info@techly.it
Μετάφραση του πρωτότυπου εγχειριδίου του κατασκευαστή από τη Lynk.gr. Σε περίπτωση απόκλισης ισχύει το πρωτότυπο κείμενο.