EN User's Manual
IT Manuale d'istruzione
DE Bedienungsanleitung
FR Mode d'emploi
ES Manual de instrucciones
PL Instrukcja użytkownika

TECHLY®
The Modern IT brand

MOTORIZED TV CEILING MOUNT WITH SWIVEL DESIGN

37" ▸ 75"

94 ▸ 190 cm

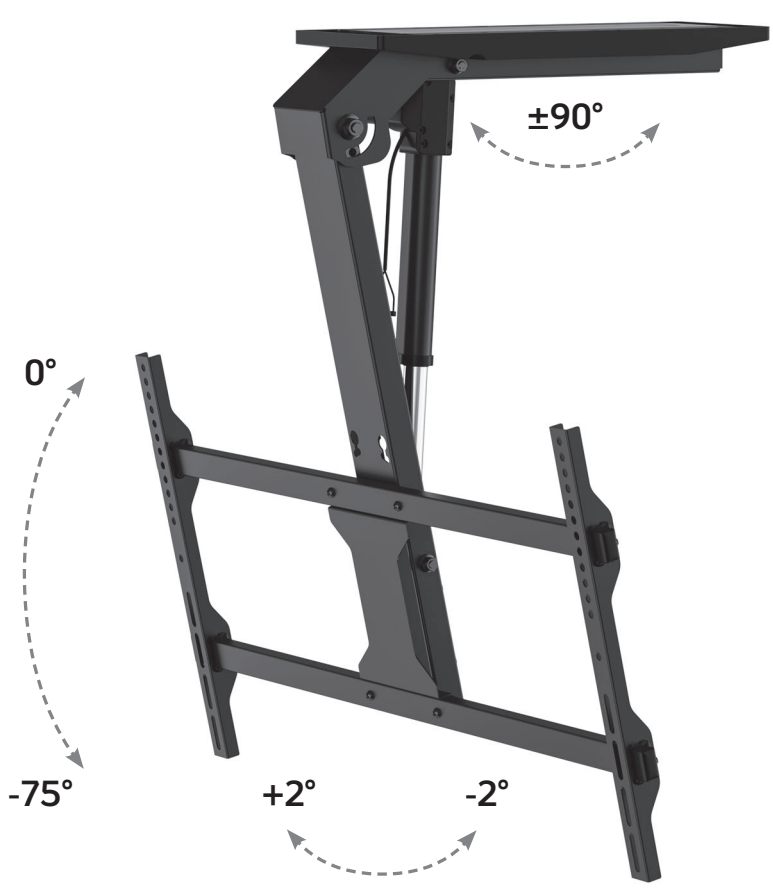





Technical features

45 KG
99 lb

standard vesa
600x400 MAX

hardware included

easy installation

CART 100

SCAN for MORE PRODUCT INFO

P/N: ICA-PLB 074M
8058956623233

Cable Management

Curved TV

BLACK
Color

WWW.TECHLY.COM

EN

Dear Customer,

thanks for choosing a Techly product.

Unpacking Instructions

- Carefully open the carton, remove contents and lay out on cardboard or other protective surface to avoid damage.
- Check package contents against the Supplied Parts List in the next page to assure that all components were received undamaged. Do not use damaged or defective parts.
- Carefully read all instructions before attempting installation.
- Please keep this user's manual for future consultations.

Important Safety Information

Please read this instruction before beginning the installation, and carefully follow all herein contained recommendations. Use proper safety equipment during installation.
Please call a qualified installation contractor for help if you:

- Don't understand these directions or have any doubts about the safety of the installation.

Do not use this product for any purpose or in any configuration not explicitly specified in this instruction. We hereby disclaim any and all liability for injury or damage arising from incorrect assembly, incorrect mounting, or incorrect use of this product.
At the end of the installation make sure the procedure was correctly observed.

Only for internal use

Maintenance

- Check that the bracket is secure and safe to use at regular intervals (at least every three months).

CAUTION: Be very careful during the assembly. If the mount is not properly installed it may fall, resulting in possible injury and/or damage. Respect the maximum weight limitation printed on the box.

IT

Gentile Cliente,

grazie per aver scelto un prodotto Techly.

Istruzioni disimballaggio

- Aprire il cartone con cura, rimuovere il contenuto e distenderlo su un cartone o altro materiale protettivo per evitare danni.
- Verificare che il contenuto della confezione corrisponda alla lista delle parti nella pagina successiva per assicurarsi che tutti i componenti siano presenti e non siano danneggiati. Non utilizzare parti difettose o danneggiate.
- Leggere attentamente le istruzioni riportate nel presente manuale prima di procedere all'installazione.
- Tenere sempre questo manuale per future consultazioni.

Importanti informazioni sulla sicurezza

Leggere cortesemente le istruzioni prima di cominciare l'installazione e seguire scrupolosamente tutte le indicazioni contenute qui. Utilizzare adeguati dispositivi di sicurezza durante l'installazione.
Contattare del personale qualificato per effettuare l'installazione:

- Se non avete compreso le indicazioni contenute in questo manuale o avete dei dubbi in merito alla sicurezza dell'installazione.

Non utilizzate il prodotto per uno scopo o in una configurazione non espressamente specificata in queste istruzioni. Si declina qualsiasi responsabilità per danni derivanti da un errato assemblaggio, errato montaggio o uso non corretto del prodotto.
Al termine delle operazioni di montaggio assicurarsi che il tutto sia stato effettuato a regola d'arte.

Solo per uso interno

Manutenzione

- Verificare periodicamente che il supporto sia sicuro e sicuro da usare (almeno ogni tre mesi)

ATTENZIONE: Prestate molta attenzione durante la fase di montaggio. Se il montaggio non è stato effettuato in modo corretto e stabile ciò potrebbe causare la caduta della staffa, determinando lesioni o danni a cose e persone. Rispettare tassativamente il peso massimo dell'apparecchiatura supportata indicato sulla confezione.

DE

Sehr geehrter Kunde,

danke, dass Sie sich für ein Produkt von Techly entschieden haben.

Anweisungen zum Auspacken

- Öffnen Sie den Karton vorsichtig, entnehmen Sie den Inhalt und breiten Sie ihn auf einem Karton oder anderem schützenden Material aus, um Schäden zu vermeiden.
- Überprüfen Sie, ob der Inhalt der Verpackung der Teileliste auf der nächsten Seite entspricht, um sicherzustellen, dass alle Bauteile vorhanden und nicht beschädigt sind. Verwenden Sie keine defekten oder schadhaften Teile.
- Lesen Sie, bevor Sie mit der Installation beginnen, die Anweisungen in dieser Anleitung aufmerksam durch.
- Bewahren Sie diese Anleitung zum späteren Nachschlagen stets auf.

Wichtige Informationen zur Sicherheit

Lesen Sie vor der Installation bitte alle Anweisungen und befolgen Sie alle hier enthaltenen Angaben genau. Verwenden Sie bei der Installation geeignete Sicherheitsvorrichtungen. Wenden Sie sich in den folgenden Fällen zum Ausführen der Installation an Fachleute:

- Wenn Sie die in dieser Anleitung enthaltenen Angaben nicht verstanden haben oder Zweifel hinsichtlich der Sicherheit der Installation haben.

Verwenden Sie das Produkt nicht für Zwecke oder in einer Konfiguration, die in dieser Anleitung nicht ausdrücklich genannt werden. Jegliche Haftung aufgrund von Schäden durch fehlerhaften Zusammenbau, falsche Montage oder unkorrekte Verwendung des Produkts ist ausgeschlossen.
Nach den Montagevorgängen sicherstellen, dass alle Schritte fachgerecht ausgeführt wurden.

Nur für internen Gebrauch

Wartung

- Prüfen Sie, ob die Halterungen sicher und sicher ist, in regelmäßigen Abständen (mindestens alle drei Monate) verwenden

ACHTUNG: Seien Sie sehr vorsichtig bei der Montage.
Wird die Montage nicht auf korrekte und stabile Weise durchgeführt, könnte dies zum Herunterfallen der Halterung und dadurch zu Sach- oder Personenschaden führen.
Beachten Sie unbedingt das auf der Verpackung angegebene Höchstgewicht des Geräts.

FR

Cher Client,

nous vous remercions d'avoir choisi un produit Techly.

Instructions de désemballage

- Ouvrir l'emballage avec soin, vider le carton et poser le contenu sur un carton ou tout autre matériel de protection pour éviter des dégâts.
- Vérifier que le contenu du carton correspond à la liste des pièces de la page suivante, s'assurer que toutes les pièces sont présentes et ne sont pas endommagées. Ne pas utiliser de pièces défectueuses ou endommagées.
- Lire attentivement les instructions du présent manuel avant d'effectuer l'installation.
- Conserver le manuel pour une consultation future.

Informations importantes sur la sécurité

Installer et utiliser ce produit avec soin.
Lire les instructions avant de commencer l'installation et suivre scrupuleusement les indications mentionnées. Utiliser des dispositifs de sécurité adéquats pendant l'installation. Contacter du personnel qualifié pour effectuer l'installation:

- Si vous n'avez pas compris les indications présentes dans ce manuel ou si vous avez des doutes en ce qui concerne la sécurité de l'installation.

Ne pas utiliser le produit pour un usage ou une configuration non spécifiée dans ces instructions. Nous déclinons toute responsabilité pour des dégâts qui seraient dus à une erreur d'assemblage, une erreur de montage ou une utilisation incorrecte du produit.Au terme des opérations de montage s'assurer que tout a été fait dans les règles de l'art.

Réservé à un usage interne uniquement

Entretien

- Vérifiez que le support est sécurisé et sûr à utiliser à intervalles réguliers (au moins une fois tous les trois mois).

ATTENTION: Soyez très prudent lors du montage.
Si le montage n'a pas été effectué correctement et n'est pas stable le support pourrait tomber et provoquer des lésions ou des dégâts à des choses ou à des personnes.
Respecter le poids maximum de l'appareil supporté mentionné sur l'emballage.

ES

Estimado Cliente,

gracias por haber elegido un producto Techly.

Instrucciones desembalaje

- Abrir el cartón prestando mucha atención, quitar el contenido y apoyarlo en un cartón u otro material de protección para evitar perjuicios.
- Controlar que el contenido del suministro corresponda a la lista de las partes en la página siguiente para asegurarse que todos los componentes estén presentes y no dañados. No utilizar partes defectuosas o dañadas.
- Leer detenidamente las instrucciones que se encuentran en este manual antes de seguir con la instalación.
- Guardar este manual para consultas futuras.

Importantes informaciones de seguridad

Instalar y utilizar este producto con cura. Leer detenidamente las instrucciones antes de empezar con la instalación y seguir escrupulosamente todas las indicaciones que se encuentran aquí. Utilizar dispositivos de seguridad adecuados durante la instalación. Contactar el personal calificado para efectuar la instalación:

- Si no han entendido las indicaciones que se encuentran en este manual o tienen dudas acerca de la seguridad de la instalación.

No utilicen el producto para un objetivo o en una configuración no especificada expresamente en estas instrucciones. Se rehúsa todo tipo de responsabilidad por daños procedentes de un ensamblaje equivocado, un montaje equivocado o un uso no correcto del producto. Na vez terminadas las operaciones de montaje asegurarse que todo haya sido realizado perfectamente.

Solo para uso interno

Mantenimiento

- Compruebe que los soportes es seguro y seguro de usar, a intervalos regulares (al menos cada tres meses)

ATENCIÓN: Tenga mucho cuidado durante el montaje.
Si el montaje no ha sido realizado de manera correcta y estable, esto podría provocar la caída del estribo, provocando lesiones o daños a cosa y personas.
Respeten imperativamente el peso máximo del aparato suportado que se indica en la caja.

PL

Szanowny Kliencie,

dziękujemy za wybór produktów Techly.

Rozpakowywanie

- Ostrożnie otwórz opakowanie, wyjmij jego zawartość i rozłóż na kartonie lub innej powierzchni, która zapobiegnie uszkodzeniu elementów oraz podłoża.
- Sprawdź zawartość opakowania z załączoną na następnej stronie listą elementów upewniając się, że żaden z nich nie jest uszkodzony. Nie należy używać wadliwych elementów.
- Przed rozpoczęciem montażu przeczytaj uważnie instrukcję.
- Zachowaj niniejszą instrukcję na przyszłość.

Ważne informacje dotyczące bezpieczeństwa

Przeczytaj niniejszą instrukcję przed rozpoczęciem montażu oraz stosuj się do zawartych w niej wskazówek. Używaj narzędzi zapewniających bezpieczeństwo.
Zasięgnij porady u autoryzowanego źródła jeśli:

- Nie rozumiesz niniejszej instrukcji lub masz wątpliwości dotyczące bezpieczeństwa podczas montażu.

Nie używaj tego produktu do jakichkolwiek innych celów niż jest przeznaczony. Producent nie ponosi żadnej odpowiedzialności za szkody powstałe w wyniku niewłaściwego montażu oraz za szkody powstałe w wyniku wykorzystania produktu niezgodnie z przeznaczeniem.
Na koniec upewnij się, że podczas montażu postępowałeś zgodnie z instrukcją.

Tylko do użytku wewnętrznego

Utrzymanie

- Sprawdź, czy uchwyty są bezpieczne i bezpieczne w użyciu, w regularnych odstępach czasu (co najmniej raz na trzy miesiące)

UWAGA: Należy być bardzo ostrożnym podczas montażu.
Niewłaściwie zamontowany może spaść powodując uszkodzenia oraz zagrożenie.
Przed rozpoczęciem montażu upewnij się, że ściana jest do tego odpowiednia. Przestrzegaj informacji o maksymalnym obciążeniu uchwytu podanym na opakowaniu produktu.



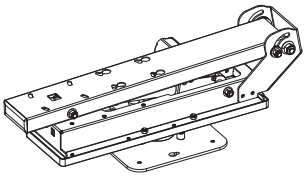

A x1

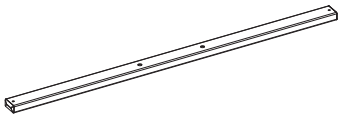

B x2

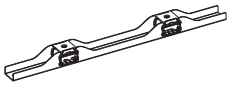

C x2

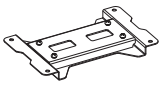

D x1

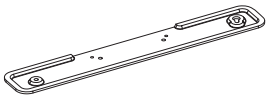

E x2

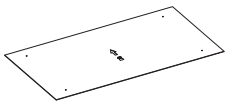

F x1

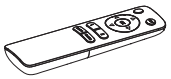

G x1



H x4

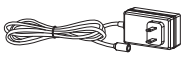

I x1



J x3



M4x8

K x4



M6x10

L x4



M6x10

M x4



M6x25

N x4



D6

O x4



M6

P x4



3 mm

Q x1



4 mm

R x1



ST6.3x55

W-A x4

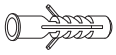

Ø10x45

W-B x4



D6

W-C x2



M6x14

M-A x4



M8x16

M-B x4



M6x30

M-C x4

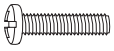

M8x35

M-D x4



D8

M-E x4



Ø15xØ8x5

M-F x4



Ø15xØ8x15

M-G x4

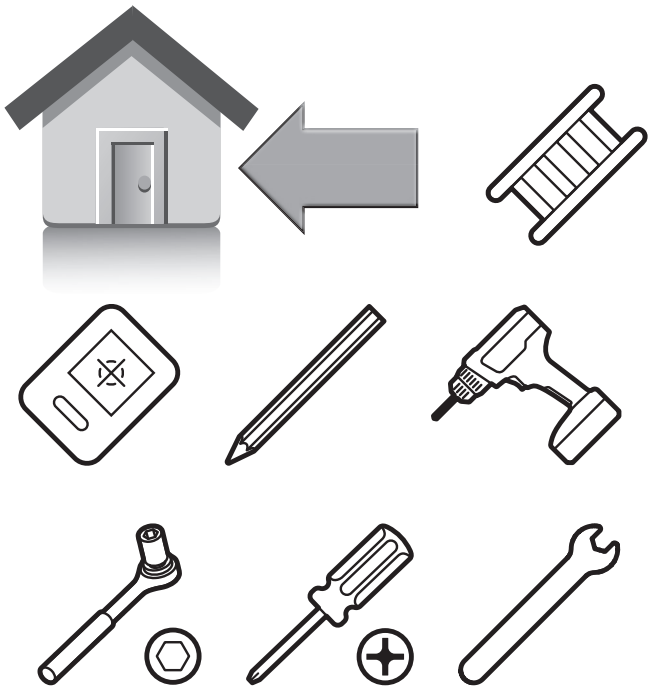

1

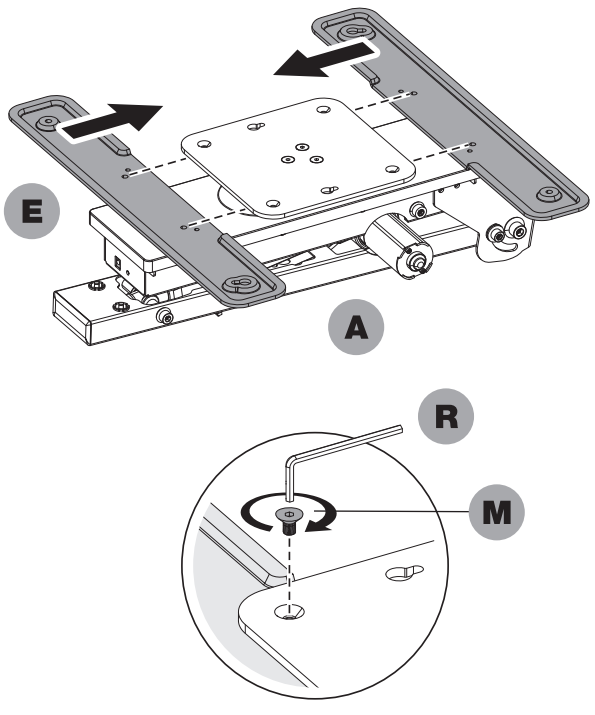

2

EN **Note:** Plug the Mount (A) into the power source using the power plug (I). Follow the Remote Control Operating Instruction to unfold the mount using the remote control (G), then unplug the mount.

IT **Nota:** Collegare il supporto (A) alla fonte di alimentazione utilizzando la spina di alimentazione (I). Seguire le istruzioni relative all'uso del telecomando per aprire il supporto utilizzando il telecomando (G), quindi scollegare il supporto.

DE **Hinweis:** Schließen Sie die Halterung (A) mit dem Netzstecker (I) an die Stromversorgung an. Befolgen Sie die Anweisungen in der Fernbedienung, um die Halterung mithilfe der Fernbedienung (G) auszuklappen und anschließend den Netzstecker zu ziehen.

FR **Remarque:** Branchez le support (A) sur le secteur à l'aide de la fiche d'alimentation (I). Suivez les instructions d'utilisation de la télécommande pour déplier le support à l'aide de la télécommande (G), puis débranchez-le.

ES **Nota:** Conecte el soporte (A) a la fuente de alimentación mediante el enchufe (I). Siga las instrucciones de funcionamiento del control remoto para desplegar el soporte con el control remoto (G) y luego desenchúfelo.

PL **Uwaga:** Podłącz uchwyt (A) do źródła zasilania za pomocą wtyczki zasilania (I). Postępuj zgodnie z instrukcją obsługi pilota, aby rozłożyć uchwyt za pomocą pilota (G), a następnie odłącz uchwyt.

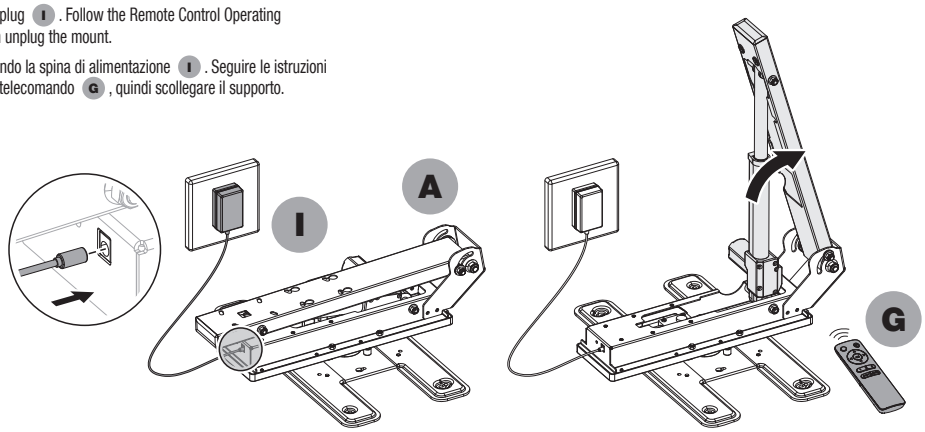

3a

EN **WARNING:**
Installers are responsable to provide hardware for the types of mounting situations.
Installers must verify that the supporting surface will safely support the combinated weight of the equipment and all attached hardware and components.

IT **AVVERTENZA:**
Gli installatori sono responsabili della fornitura dell'hardware per le diverse situazioni di montaggio.
Gli installatori devono verificare che la superficie di supporto supporti in modo sicuro il peso combinato dell'apparecchiatura e di tutti gli hardware e componenti collegati.

DE **WARNUNG:**
Installateure sind dafür verantwortlich, die für die jeweilige Montagesituation geeignete Hardware bereitzustellen.
Installateure müssen sicherstellen, dass die Stellfläche das Gesamtgewicht des Geräts und aller angeschlossenen Hardware und Komponenten sicher trägt.

FR **AVERTISSEMENT:**
Les installateurs sont tenus de fournir le matériel nécessaire au montage.
Les installateurs doivent vérifier que la surface d'appui supportera en toute sécurité le poids combiné de l'équipement et de tout le matériel et les composants fixés.

ES **ADVERTENCIA:**
Los instaladores son responsables de proporcionar los accesorios necesarios para cada tipo de montaje.
Los instaladores deben verificar que la superficie de apoyo soporte de forma segura el peso combinado del equipo y todos los accesorios y componentes.

PL **OSTRZEŻENIE:**
Instalatorzy są odpowiedzialni za dostarczenie elementów montażowych odpowiednich do danego typu montażu.
Instalatorzy muszą sprawdzić, czy powierzchnia nośna bezpiecznie utrzyma łączny ciężar urządzenia oraz wszystkich przymocowanych elementów i komponentów.

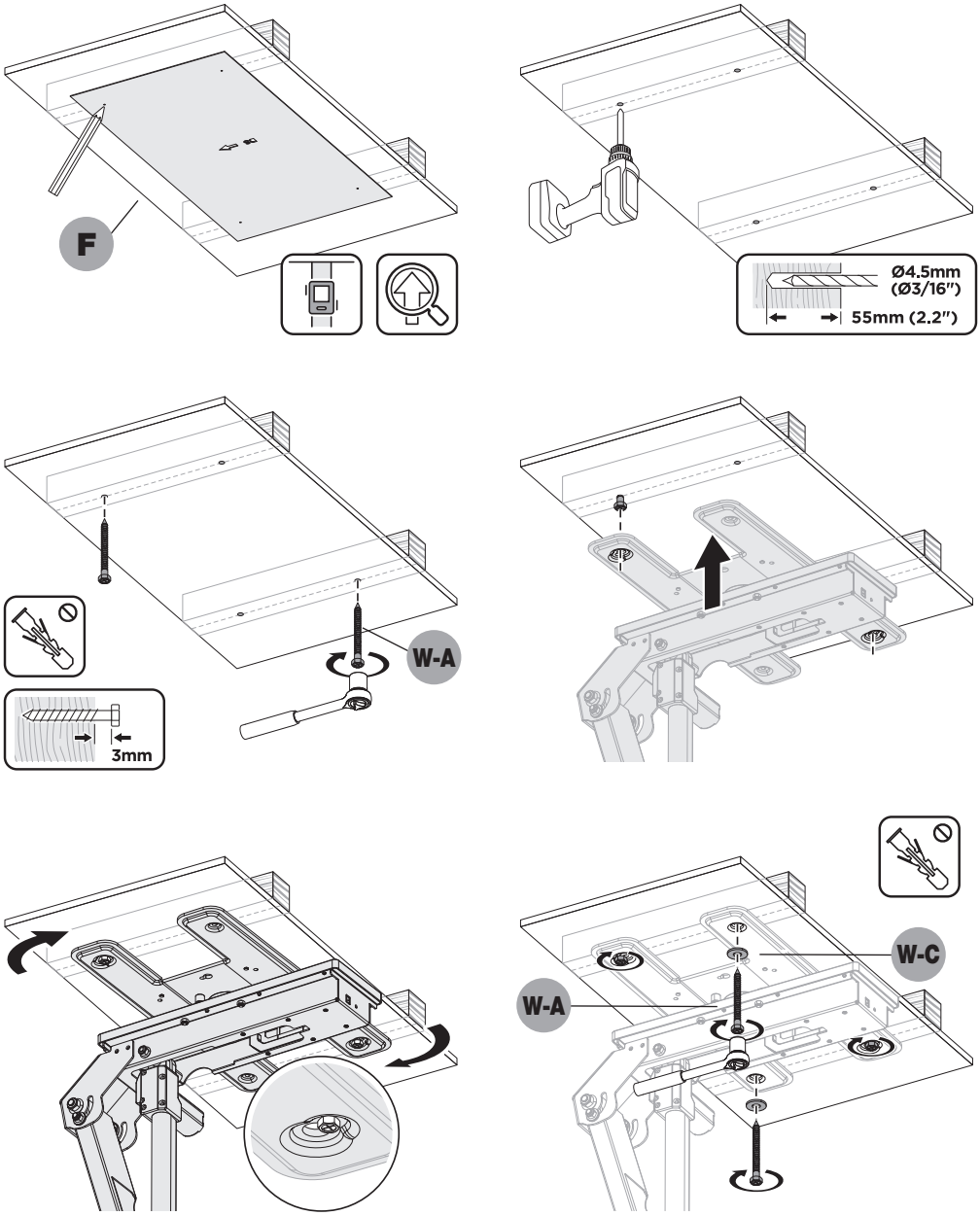

3b

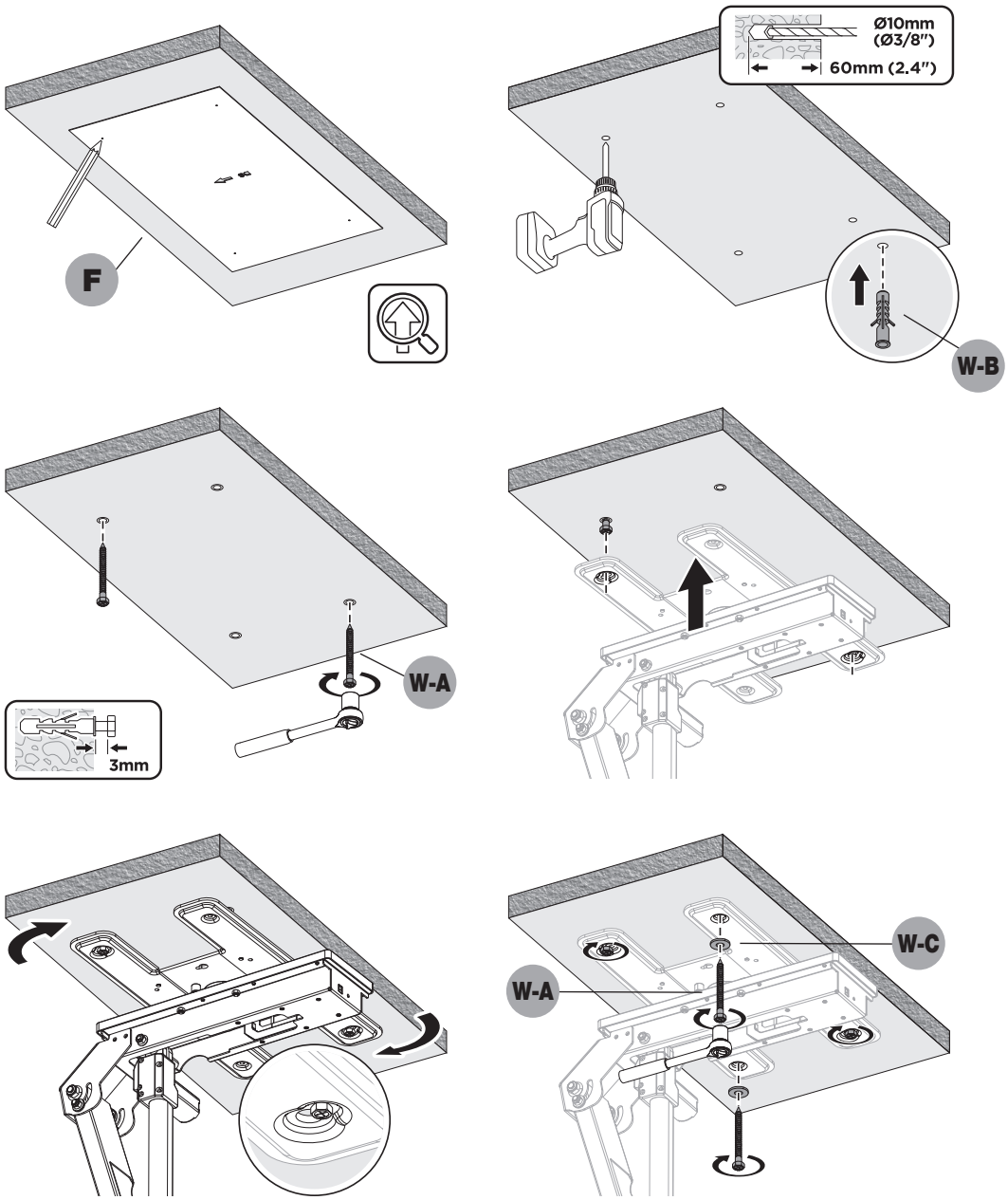

4

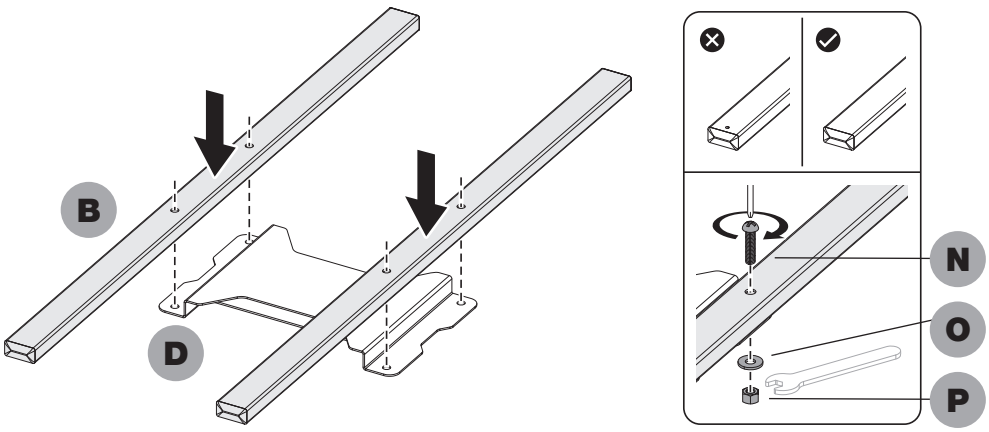

5

EN Loosen the screws but not unscrew them.
IT Allentare le viti, ma non svitarle.
DE Lösen Sie die Schrauben, ohne sie herauszudrehen.
FR Desserrez les vis, sans les dévisser.
ES Afloje los tornillos, pero no los desatornille.
PL Poluzuj śruby, ale ich nie wykręcaj.

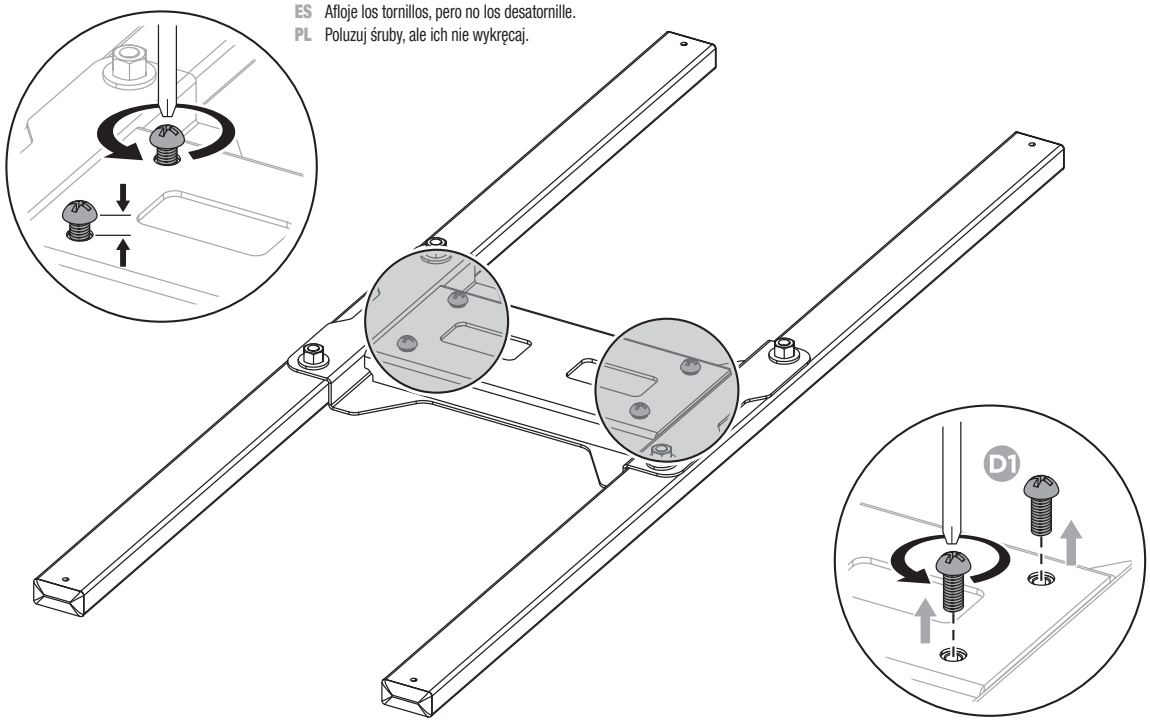

EN Unscrew the screws.
IT Svitare le viti.
DE Schrauben Sie die Schrauben heraus.
FR Dévissez les vis.
ES Desatornille los tornillos.
PL Odkręć śruby.

6

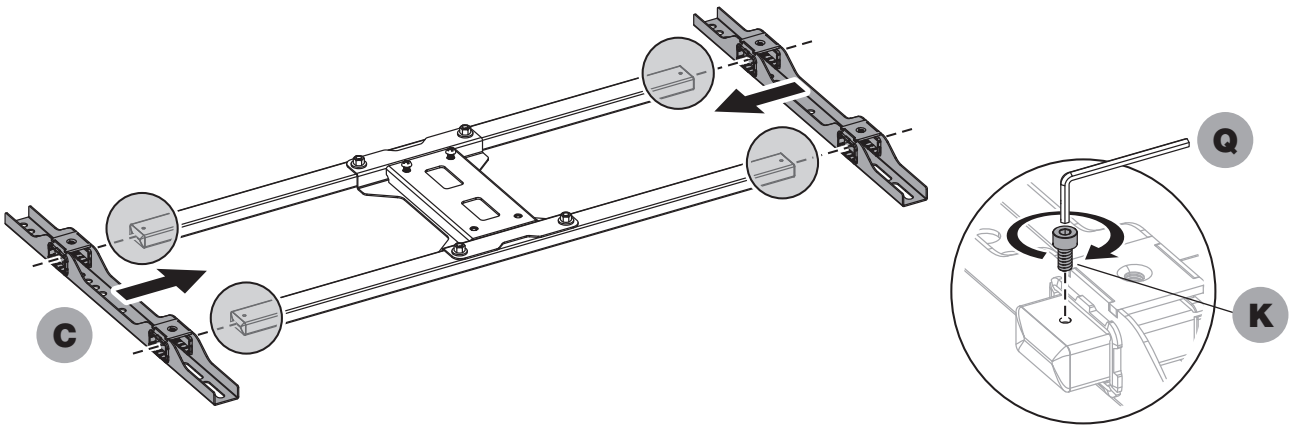

7

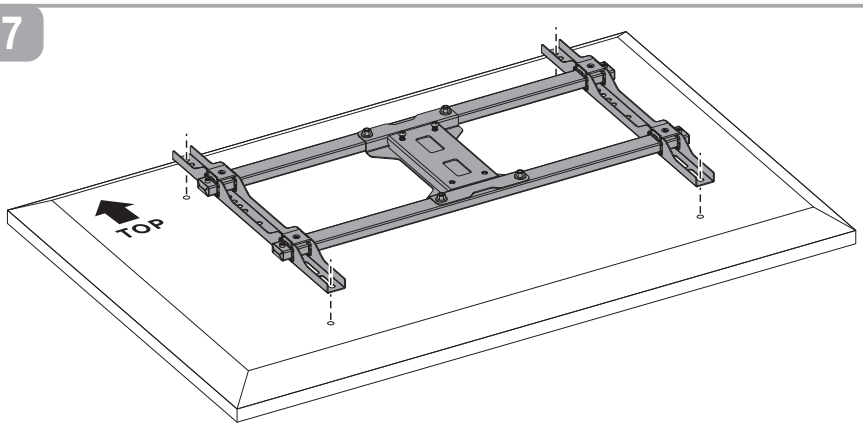

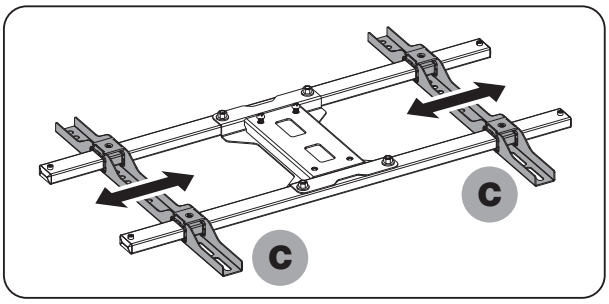

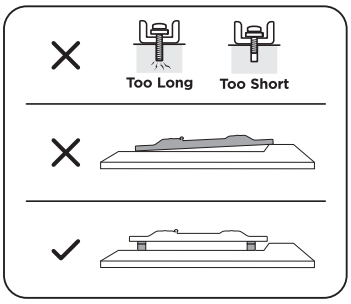

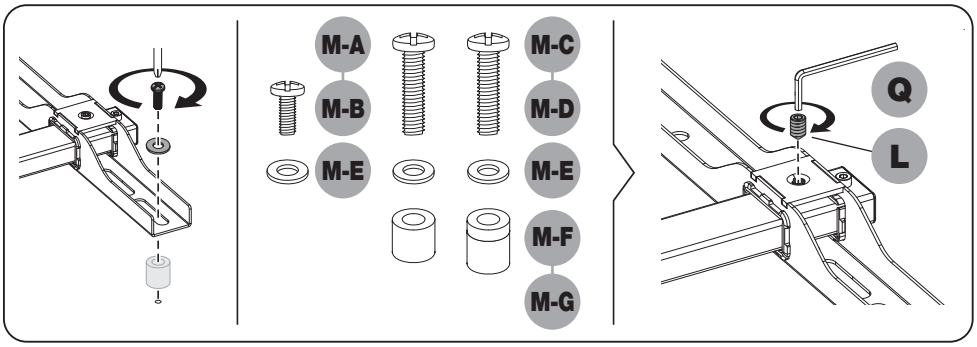

EN Allign the VESA holes on the back of the TV screen with the mounting holes on the brackets (C). Ensure the mounting frame is in the center on the back of the TV screen.

IT Allineare i fori VESA sul retro dello schermo TV con i fori di montaggio sulle staffe (C). Assicurarsi che il telaio di montaggio sia al centro sul retro dello schermo TV.

DE Richten Sie die VESA-Löcher auf der Rückseite des Fernsehbildschirms an den Befestigungslöchern der Halterungen (C) aus. Stellen Sie sicher, dass sich der Montagerahmen mittig auf der Rückseite des Fernsehbildschirms befindet.

FR Alignez les trous VESA situés à l'arrière du téléviseur avec les trous de fixation des supports (C). Assurez-vous que le cadre de montage est centré à l'arrière du téléviseur.

ES Alinee los orificios VESA de la parte posterior de la pantalla del televisor con los orificios de montaje de los soportes (C). Asegúrese de que el marco de montaje esté centrado en la parte posterior de la pantalla del televisor.

PL Dopasuj otwory VESA z tyłu ekranu telewizora do otworów montażowych we wspornikach (C). Upewnij się, że rama montażowa znajduje się pośrodku z tyłu ekranu telewizora.

8

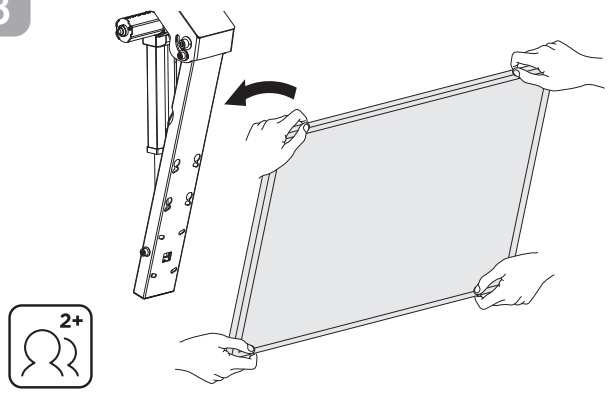

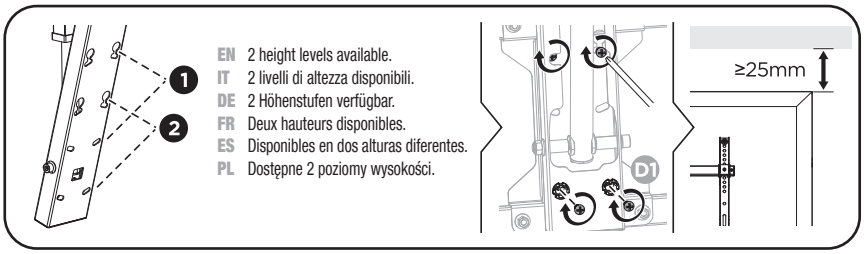

EN 2 height levels available.
IT 2 livelli di altezza disponibili.
DE 2 Höhenstufen verfügbar.
FR Deux hauteurs disponibles.
ES Disponibles en dos alturas diferentes.
PL Dostępne 2 poziomy wysokości.

9

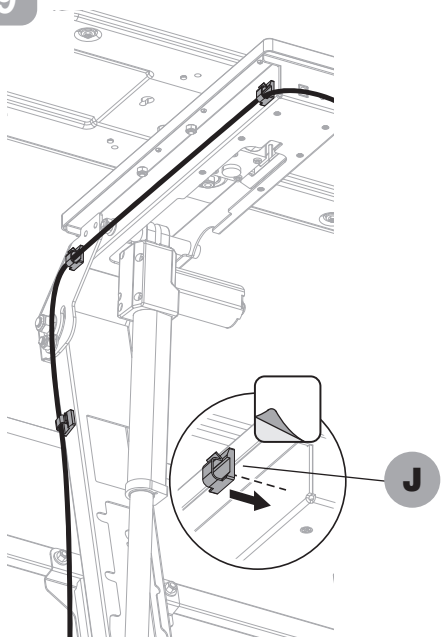

10

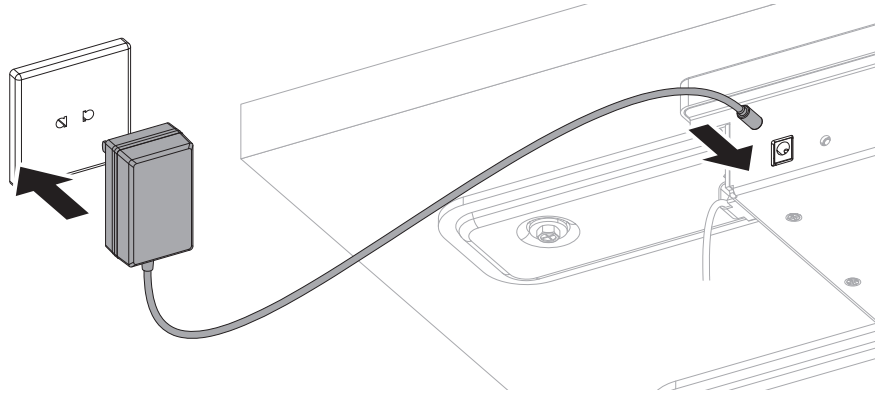

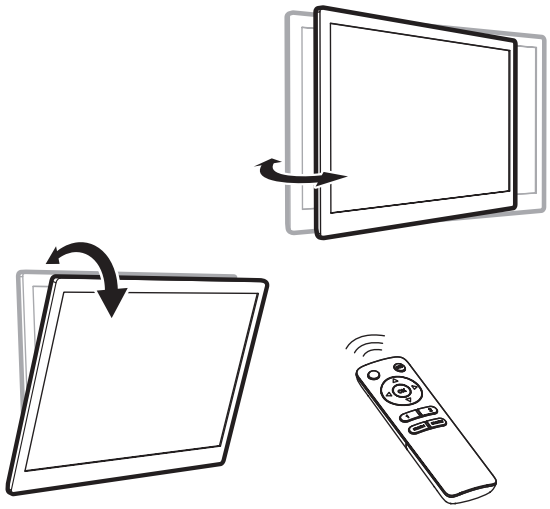

EN **Note:** Adjust the screws as shown to level the display.
IT **Nota:** regolare le viti come mostrato per mettere a livello lo schermo
DE **Hinweis:** Passen Sie die Schrauben wie abgebildet an, um den Bildschirm waagerecht auszurichten
FR **Remarque:** ajustez les vis comme indiqué pour mettre l'écran à niveau
ES **Nota:** ajuste los tornillos como se muestra en la imagen para nivelar la pantalla
PL **Uwaga:** wyreguluj śruby zgodnie z ilustracją, aby wypoziomować wyświetlacz

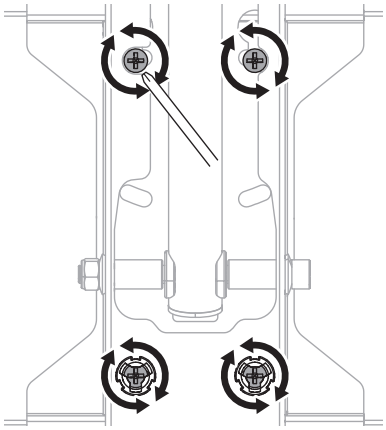

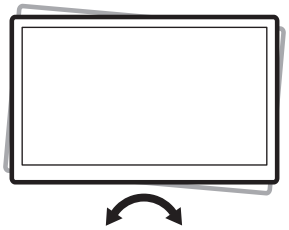

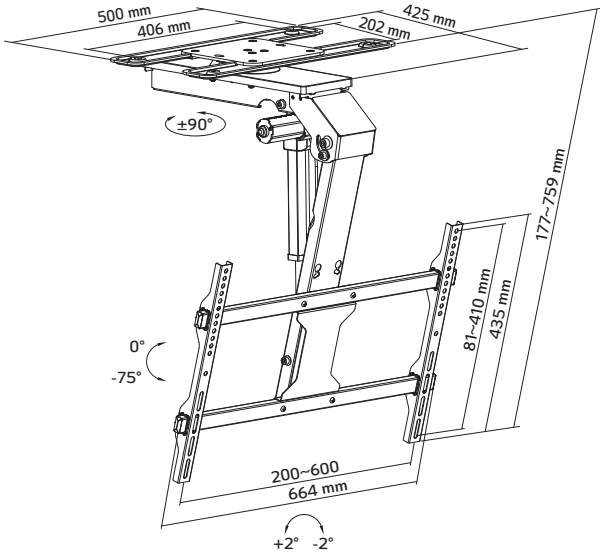

The product is powered by electricity. In order to avoid burns, fire and electric shock and make sure the safe and correct use of the system and maintain the longevity of the overall construction and the built-in electronics, please read the instruction carefully.

WARNINGS

This appliance can be used by children aged from 8 years and above if they have been given supervision or instruction concerning use of the appliance in a safe way and understand the hazards involved. Children shall not play with the appliance. Cleaning and user maintenance shall not be made by children without supervision.

Persons with reduced physical, sensory or mental capabilities or lack of experience and knowledge must not use the appliance unless they're under supervision, understand the hazards involved or they have been thoroughly instructed in the use of the apparatus by a person who is responsible for the safety of these persons.

Don't leave the cords or plug unorganized in order to prevent tripping hazards. Any attempts to reconstruct the construction aren't allowed.

- Do not begin the installation until you have read and understood all the instructions and warnings contained in this installation sheet. If you have any questions regarding any of the instructions or warnings, please contact your local distributor.
- This mounting bracket was designed to be installed and utilised ONLY as specified in this manual. Improper installation of this product may cause damage or serious injury.
- This product should only be installed by someone with good mechanical ability who has basic building experience and fully understands this manual.
- Make sure that the supporting surface will safely support the combined weight of the equipment and all attached hardware and components.
- Always use an assistant or mechanical lifting equipment to safely lift and position the equipment.
- Tighten screws firmly, but do not over tighten. Over tightening can cause damage to the items, This greatly reduces their holding power.
- This product is intended for indoor use only. Using this product outdoors could lead to product failure and personal injury.
- Please do not disassemble or change the electronic components of the product without authorization.

ELECTRICAL SAFETY INSTRUCTIONS

The appliance is only to be used with the power supply unit provided with the appliance. Alterations of the given power unit aren't allowed.

Never operate the system with a damaged power supply cord or plug. If any parts is damaged, please contact your service agent of purchase for a replacement.

Don't clean the product with water while the power is still connected.

Don't dissasemble or replace components while the power is still connected.

Never operate the system if it's in moist environment or its electrical components has contact with liquids.

Unplug the appliance when the system isn't in use, and place the power plug out of children reach.

If the control box males unusual noise or smells, switch off the mains voltage immediately.

REMOTE CONTROL USER GUIDE

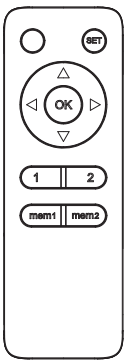

A. Button functions

1. Upward/Downward movement

Press the " △ " button, the TV mount will move upward to the lowest profile position against the ceiling. Press the " ▽ " button, the TV mount downward to the maximum tilt angle position (75° by default). Press the " OK " button to stop the motion (Tips: clear all the obstacles within the range of motion).

2. Left/Right Side movement

Press the " ◁ " button, the TV mount will move to the left side (90° by default). Press the " ▷ " button, the TV mount will move to the right side (90° by default).

When swivelling the TV mount to the left or right 90°, then press the " OK " button, the mount will return to the default position (middle position).

3. Memory Setting

Press the " mem1 " or " mem2 " button for 1 second until you hear a beep, indicating that the current position has been saved to memory. The " mem1 " " mem2 " buttons can each store a different position.

4. Recall memory

Press the " 1 " or " 2 " button and the TV mount will automatically get to the position saved in the corrisponding button " mem1 " or " mem2 ".

5. Reset Mode

If the TV mount can't be adjusted to the highest position (0 degree against the ceiling) or the lowest position (max. tilting position) or the maximum left/right swivelling position, unplug and re-plug the power. Then press and hold the " OK " button for 5 seconds, the mount will firstly retract to the highest position, secondly extend to the lowest position, thirdly turn to the mximum left/right swiveling position, and finally rerutn to the center position. With a long beep, the system has been sucessfully reset.

Note 1: Long press " mem2 " for 5 seconds to disconnect the device from the app.

Note 2: The remote controller is powered by two AAA batteries (not included).

B. Coding of remote controller and control box

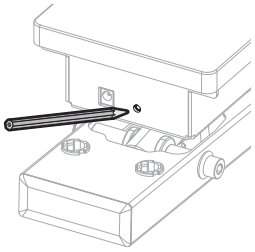

Step 1: When the mount is powered on, press the small button on the control box with a thin tool as shown. The unit emits a beep. indicating that the control box is on standby for program coding.

Step 2: Press the " SET " button on the remote control, and the control box repeatedly beeps for approximate 10 seconds indicating that the remote control is being programmed. The process will be finished automatically until you can't hear a beep any longer.

Note: The TV Mount can be matched with up to 20 remote controllers. **To clean up the data of all the remote controllers and the phone**, press and hold the code matching button until a long beep is heard. This means the clean up has been successful.

ERROR INDICATION

1. The Buzzer constantly gives out alarm sound: the error of positioning signal



Reset te system by following the instruction manual. If the alarm soud continues, please contact us to replace the product.

REMOTE CONTROL PROBLEMS

1. Abnormal Loss Of Power (Normally batteries are out of power after 24 hours without using the remote control)

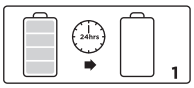

Please contact us to replace remote control.

2. Buttons on remote control don't work

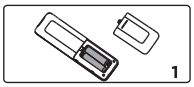

Please check if the batteries have power. If the problem isn't solved, please contact us to replace remote control. If the problem is still not solved after the repleacement, pelase contact us to replace the product.

3. The insensitivity of remotecontrol (the functional distance is less than 3m).

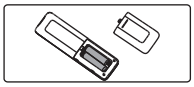

Please replace the batteries. If the problem is still not solved, please contact us to replace the remote control.

ABNORMAL OPERATION

The TV mount can't be adjusted to 0° or 75°



Please reset the system by following the instruction manual. If the problem is still not solved, please contact us to replace the product.

CAN'T OPERATE



Please check if the power adapter is properly connected to the product. If so, please turn the power on. Is there is no buzzer sound or red light power indication, please check if the power adapter works properly. If the power adapter doesn't work please conctact us to replace the power adapter. If the power adapter works properly, but the TV mount doens't work, please contact us to replace the product.

ABNORMAL NOISE

Please contact us to replace the product.



Il prodotto è alimentato da energia elettrica. Al fine di evitare ustioni, incendi e scosse elettriche e garantire l'uso sicuro e corretto del sistema e mantenere la longevità della costruzione complessiva e dell'elettronica integrata, leggere attentamente le istruzioni.

AVVERTENZE
Questo apparecchio può essere utilizzato da bambini di età pari o superiore a 8 anni se sono sorvegliati o istruiti sull'uso sicuro dell'apparecchio e se comprendono i pericoli connessi. I bambini non devono giocare con l'apparecchio. La pulizia e la manutenzione da parte dell'utente non devono essere eseguite da bambini senza supervisione.
Le persone con capacità fisiche, sensoriali o mentali ridotte o prive di esperienza e conoscenze non devono utilizzare l'apparecchio a meno che non siano sotto supervisione, comprendano i pericoli connessi o siano state istruite a fondo sull'uso dell'apparecchio da una persona responsabile dell'incolumità di queste persone.
Non lasciare i cavi o la spina non organizzati per evitare rischi di inciampo. Non sono ammessi tentativi di alterazione del dispositivo.

- Non iniziare l'installazione prima di aver letto e compreso tutte le istruzioni e le avvertenze contenute in questo foglio di installazione. In caso di domande relative a qualsiasi indicazione o avvertenza, contattare il distributore locale.
- Questa staffa di montaggio è stata progettata per essere installata e utilizzata SOLO come specificato in questo manuale. L'installazione impropria di questo prodotto può causare danni o lesioni gravi.
- Questo prodotto deve essere installato solo da personale specializzato che abbia buone conoscenza meccaniche ed elettriche e cha abbia compreso le indicazioni presenti in questo manuale.
- Assicurarsi che la superficie di fissaggio supporti in modo sicuro il peso combinato dell'apparecchiatura e di tutto l'hardware e i componenti collegati.
- Utilizzare sempre un'attrezzatura di sollevamento meccanico per posizionare l'attrezzatura in sicurezza.
- Stringere saldamente le viti, ma non stringerle eccessivamente. Un serraggio eccessivo può causare danni agli oggetti, questo riduce notevolmente il loro potere di tenuta.
- Questo prodotto è destinato esclusivamente all'uso in interni. L'utilizzo di questo prodotto all'aperto potrebbe causare guasti al prodotto e lesioni personali.
- Non smontare o modificare i componenti elettronici del prodotto senza autorizzazione.

ISTRUZIONI DI SICUREZZA ELETTRICA
L'apparecchio deve essere utilizzato solo con l'alimentatore fornito con l'apparecchio. Non sono ammesse modifiche all'alimentatore fornito.
Non utilizzare mai il sistema con un cavo di alimentazione o una spina danneggiati. Se qualche parte è danneggiata, contattare il proprio rivenditore o il centro assistenza per la sostituzione.
Non pulire il prodotto con acqua mentre è ancora collegato all'alimentazione.
Non smontare o sostituire componenti mentre è ancora collegato all'alimentazione.
Non utilizzare mai il dispositivo se si trova in un ambiente umido o se i suoi componenti elettrici entrano in contatto con liquidi.
Scollegare l'apparecchio quando il sistema non è in uso e posizionare la spina fuori dalla portata dei bambini.
Se la centralina emette rumori o odori insoliti, scollegare immediatamente il prodotto dalla tensione di rete.

GUIDA PER IL TELECOMANDO

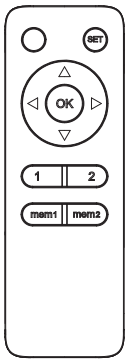

A. Funzioni dei pulsanti

1. Movimento verso l'alto/il basso
Premere il pulsante " △ ", il supporto TV si sposterà verso l'alto nella posizione più vicina al soffitto. Premere il pulsante " ▽ ", il supporto TV verso il basso nella posizione di inclinazione massima (75° per impostazione predefinita). Premere il pulsante " OK " per fermare il movimento (Suggerimenti: eliminare tutti gli ostacoli nel raggio di movimento).

2. Movimento laterale sinistro/destro
Premendo il pulsante " ◁ ", il supporto TV si sposterà verso il lato sinistro (90° per impostazione predefinita).
Premendo il pulsante " ▷ ", il supporto TV si sposterà verso il lato destro (90° per impostazione predefinita).
Ruotando il supporto TV verso sinistra o verso destra di 90°, premere il pulsante " OK " e il supporto tornerà alla posizione predefinita (posizione centrale).

3. Impostazione della memoria
Premere il pulsante " mem1 " o " mem2 " per 1 secondo finché non si sente un segnale che indica che la posizione corrente è stata salvata in memoria. I pulsanti " mem1 " " mem2 " possono memorizzare ciascuno una posizione diversa.

4. Richiamare la memoria
Premere il pulsante " 1 " o " 2 " e il supporto si porterà automaticamente nella posizione salvata nel corrispondente pulsante " mem1 " o " mem2 ".

5. Modalità di ripristino
Se il supporto TV non può essere regolato nella posizione più alta (0 gradi rispetto al soffitto) o nella posizione più bassa (posizione di inclinazione massima) o nella posizione di massima inclinazione a sinistra/destra, scollegare e ricollegare l'alimentazione. Quindi, tenere premuto il pulsante " OK " per 5 secondi: il supporto si ritrarrà prima nella posizione più alta, poi si estenderà nella posizione più bassa, infine ruoterà nella posizione di massima inclinazione a sinistra/destra e infine tornerà alla posizione centrale. Un lungo segnale acustico indica che il sistema è stato ripristinato correttamente.

Nota 1: premere a lungo " mem2 " per 5 secondi per disconnettere il dispositivo dall'app.

Nota 2: il telecomando è alimentato da due batterie AAA (non incluse).

B. Codifica del telecomando e della scatola di controllo

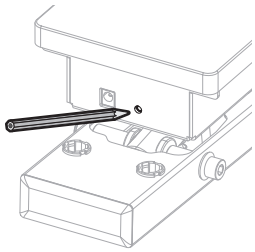

Passaggio 1: quando il supporto è acceso, premere il piccolo pulsante sulla scatola di controllo con uno strumento sottile come mostrato. L'unità emette un segnale acustico che indica che la scatola di controllo è in attesa per la codifica del programma.

Passaggio 2: Premere il pulsante " SET " sul telecomando; la centralina emetterà ripetutamente un segnale acustico per circa 10 secondi, indicando che il telecomando è in fase di programmazione. Il processo terminerà automaticamente finché non si sentirà più alcun segnale acustico.

Nota: il supporto TV può essere abbinato a un massimo di 20 telecomandi. **Per cancellare i dati di tutti i telecomandi e del telefono,** tenere premuto il pulsante di abbinamento codice finché non si sente un segnale acustico prolungato. Ciò significa che la cancellazione è avvenuta con successo.

INDICAZIONE DI ERRORE

1. Il cicalino emette costantemente un suono di allarme: errore nel segnale di posizionamento



Ripristinare il sistema seguendo il manuale di istruzioni. Se il suono dell'allarme continua, contattarci per sostituire il prodotto.

PROBLEMI DI CONTROLLO REMOTO

1. Perdita anomala di potenza (Normalmente le batterie sono scariche dopo 24 ore senza utilizzare il telecomando)

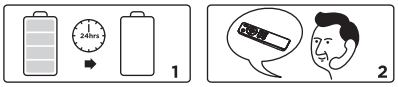

Vi preghiamo di contattarci per sostituire il telecomando.

2. I pulsanti del telecomando non funzionano

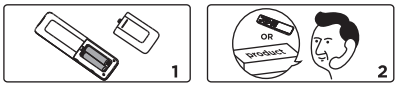

Si prega di verificare se le batterie sono cariche. Se il problema non viene risolto, contattaci per sostituire il telecomando. Se il problema persiste anche dopo la sostituzione, contattateci per sostituire il prodotto.

3. L'insensibilità del telecomando (la distanza funzionale è inferiore a 3 m).

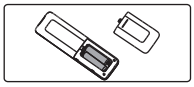

Si prega di sostituire le batterie. Se il problema persiste, contattaci per sostituire il telecomando

FUNZIONAMENTO ANOMALO

Il supporto TV non può essere regolato su 0° o 75°



Si prega di ripristinare il sistema seguendo il manuale di istruzioni. Se il problema persiste, contattaci per sostituire il prodotto.

NON FUNZIONA

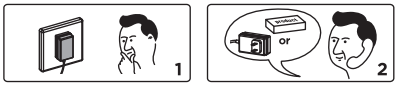

Controllare se l'alimentatore è collegato correttamente al prodotto. In tal caso, accendere l'alimentazione. Se non viene emesso alcun segnale acustico o non è presente l'indicazione di alimentazione tramite la luce rossa, verificare se l'alimentatore funziona correttamente. Se l'alimentatore non funziona, contattaci per sostituire l'alimentatore. Se l'alimentatore funziona correttamente, ma il supporto TV non funziona, contattaci per sostituire il prodotto.

RUMORE ANORMALE

Vi preghiamo di contattarci per sostituire il prodotto.



Das Produkt wird mit Strom betrieben. Um Verbrennungen, Feuer und Stromschläge zu vermeiden und die sichere und korrekte Verwendung des Systems sowie die Langlebigkeit der Gesamtkonstruktion und der eingebauten Elektronik zu gewährleisten, lesen Sie bitte die Anleitung sorgfältig durch.

WARNUNGEN

Dieses Gerät kann von Kindern ab 8 Jahren verwendet werden, wenn sie beaufsichtigt werden oder in die sichere Verwendung des Geräts eingewiesen wurden und die damit verbundenen Gefahren verstehen. Kinder dürfen nicht mit dem Gerät spielen. Reinigung und Benutzerwartung dürfen nicht von Kindern ohne Aufsicht durchgeführt werden.
Personen mit eingeschränkten physischen, sensorischen oder geistigen Fähigkeiten oder mangelnder Erfahrung und Wissen dürfen das Gerät nicht benutzen, es sei denn, sie stehen unter Aufsicht, verstehen die damit verbundenen Gefahren oder wurden von einer verantwortlichen Person gründlich in die Verwendung des Geräts eingewiesen die Sicherheit dieser Personen.
Lassen Sie die Kabel und Stecker nicht unorganisiert, um Stolperfallen vorzubeugen. Jegliche Versuche, die Konstruktion zu rekonstruieren, sind nicht gestattet.

- Beginnen Sie mit der Installation erst, wenn Sie alle in diesem Installationsblatt enthaltenen Anweisungen und Warnungen gelesen und verstanden haben. Wenn Sie Fragen zu den Anweisungen oder Warnungen haben, wenden Sie sich bitte an Ihren örtlichen Händler.
- Diese Montagehalterung wurde NUR für die in diesem Handbuch angegebene Installation und Verwendung entwickelt. Eine unsachgemäße Installation dieses Produkts kann zu Schäden oder schweren Verletzungen führen.
- Dieses Produkt sollte nur von jemandem mit guten mechanischen Fähigkeiten und Grundkenntnissen installiert werden Erfahrung und versteht dieses Handbuch vollständig.
- Stellen Sie sicher, dass die Auflagefläche das Gesamtgewicht der Ausrüstung und aller angebrachten Hardware und Komponenten sicher tragen kann.
- Benutzen Sie zum sicheren Heben und Positionieren der Ausrüstung immer einen Helfer oder eine mechanische Hebevorrichtung.
- Schrauben fest anziehen, aber nicht zu fest anziehen. Zu festes Anziehen kann zu Schäden führen an den Gegenständen, wodurch ihre Haltekraft stark reduziert wird.
- Dieses Produkt ist nur für die Verwendung in Innenräumen bestimmt. Die Verwendung dieses Produkts im Freien kann zu Produktausfällen und Verletzungen führen.
- Bitte zerlegen oder verändern Sie die elektronischen Komponenten des Produkts nicht ohne Genehmigung.

ANWEISUNGEN ZUR ELEKTRISCHEN SICHERHEIT

Das Gerät darf nur mit dem mitgelieferten Netzteil betrieben werden. Änderungen am jeweiligen Aggregat sind nicht gestattet.
Betreiben Sie das System niemals mit einem beschädigten Netzkabel oder Stecker. Wenn Teile beschädigt sind, wenden Sie sich bitte an Ihren Kundendienstvertreter, um Ersatz zu erhalten.
Reinigen Sie das Produkt nicht mit Wasser, solange es an die Stromversorgung angeschlossen ist.
Demontieren oder ersetzen Sie keine Komponenten, solange die Stromversorgung angeschlossen ist.
Betreiben Sie das System niemals, wenn es sich in einer feuchten Umgebung befindet oder seine elektrischen Komponenten mit Flüssigkeiten in Kontakt kommen.
Trennen Sie das Gerät vom Netz, wenn das System nicht verwendet wird, und platzieren Sie den Netzstecker außerhalb der Reichweite von Kindern.
Wenn die Steuereinheit ungewöhnliche Geräusche oder Gerüche erzeugt, schalten Sie die Netzspannung sofort ab.

BENUTZERHANDBUCH FÜR DIE FERNBEDIENUNG

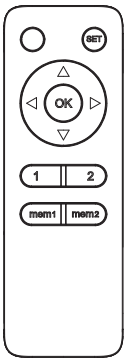

A. Tastenfunktionen

1. Aufwärts-/Abwärtsbewegung

Drücken Sie die “ △ ” -Taste, die TV-Halterung bewegt sich nach oben in die unterste Profilposition an der Decke. Drücken Sie die “ ▽ ”-Taste, um die TV-Halterung nach unten in die maximale Neigungswinkelposition (standardmäßig 75°) zu bewegen. Drücken Sie die “ (OK) ”-Taste, um die Bewegung zu stoppen (Tipps: Entfernen Sie alle Hindernisse innerhalb des Bewegungsbereichs).

2. Links-/Rechtsbewegung

Drücken Sie die “ ◁ ”, um die TV-Halterung nach links zu bewegen (standardmäßig 90°).
Drücken Sie die “ ▷ ” , um die TV-Halterung nach rechts zu bewegen (standardmäßig 90°).
Wenn Sie die TV-Halterung um 90° nach links oder rechts schwenken, drücken Sie die “ (OK) ”-Taste, um die Halterung in die Standardposition (mittlere Position) zurückzubringen.

3. Speichereinstellung

Drücken Sie die Taste “ mem1 ” oder “ mem2 ” 1 Sekunde lang, bis Sie einen Piepton hören, der anzeigt, dass die aktuelle Position im Speicher gespeichert wurde. Die “ mem1 ” “ mem2 ”-Tasten können jeweils eine andere Position speichern.

4. Erinnerung abrufen

Drücken Sie die Taste “ 1 ” oder “ 2 ” und die TV-Halterung fährt automatisch in die Position, die in der entsprechenden Taste “ mem1 ” oder “ mem2 ” gespeichert ist.

5. Reset-Modus

Wenn sich die TV-Halterung nicht in die höchste Position (0 Grad zur Decke), die niedrigste Position (maximale Neigung) oder die maximale Schwenkposition nach links/rechts einstellen lässt, ziehen Sie den Netzstecker und stecken Sie ihn erneut ein. Halten Sie anschließend die “ (OK) ”-Taste 5 Sekunden lang gedrückt. Die Halterung fährt zunächst in die höchste Position ein, fährt dann in die niedrigste Position aus, dreht sich dann in die maximale Schwenkposition nach links/rechts und kehrt schließlich in die Mittelposition zurück. Ein langer Piepton signalisiert den erfolgreichen Reset.

Hinweis 1: Drücken Sie “ mem2 ” 5 Sekunden lang, um das Gerät von der App zu trennen.

Hinweis 2: Die Fernbedienung wird mit zwei AAA-Batterien betrieben (nicht im Lieferumfang enthalten).

B. Codierung von Fernbedienung und Steuerbox

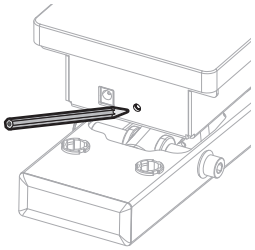

Schritt 1: Wenn die Halterung eingeschaltet ist, drücken Sie wie abgebildet mit einem dünnen Werkzeug den kleinen Knopf am Steuerkasten. Das Gerät gibt einen Piepton aus. Zeigt an, dass die Steuerbox für die Programmcodierung bereit ist.

Schritt 2: Drücken Sie die “ (SET) ”-Taste auf der Fernbedienung. Die Steuerbox piept ca. 10 Sekunden lang und zeigt damit an, dass die Fernbedienung programmiert wird. Der Vorgang wird automatisch abgeschlossen, bis kein Piepton mehr zu hören ist.

Hinweis: Die TV-Halterung kann mit bis zu 20 Fernbedienungen gekoppelt werden. **Um die Daten aller Fernbedienungen und des Telefons zu löschen,** halten Sie die Code-Abgleichstaste gedrückt, bis ein langer Piepton ertönt. Dies bedeutet, dass die Bereinigung erfolgreich war.

FEHLERANZEIGE

1. Der Summer gibt ständig einen Alarmton ab: „Fehler im Positionierungssignal”



Setzen Sie das System gemäß der Bedienungsanleitung zurück. Wenn der Alarm weiterhin ertönt, kontaktieren Sie uns bitte, um das Produkt auszutauschen.

PROBLEME MIT DER FERNBEDIENUNG

1. Ungewöhnlicher Leistungsverlust (Normalerweise sind die Batterien nach 24 Stunden ohne Verwendung der Fernbedienung leer.)

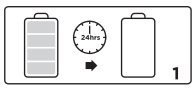

Bitte kontaktieren Sie uns, um die Fernbedienung auszutauschen.

2. Tasten auf der Fernbedienung funktionieren nicht

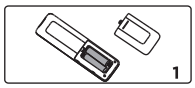

Bitte prüfen Sie, ob die Batterien Strom haben. Wenn das Problem weiterhin besteht, kontaktieren Sie uns bitte, um die Fernbedienung auszutauschen. Wenn das Problem nach dem Austausch immer noch nicht behoben ist, kontaktieren Sie uns bitte, um das Produkt auszutauschen.

3. Die Unempfindlichkeit der Fernbedienung (der Funktionsabstand beträgt weniger als 3 m).

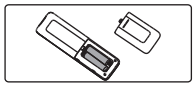

Bitte ersetzen Sie die Batterien. Sollte das Problem immer noch nicht behoben sein, kontaktieren Sie uns bitte, um die Fernbedienung auszutauschen.

ANORMALER BETRIEB

Die TV-Halterung kann nicht auf 0° oder 75° eingestellt werden



Bitte setzen Sie das System zurück, indem Sie der Bedienungsanleitung folgen. Wenn das Problem immer noch nicht behoben ist, kontaktieren Sie uns bitte, um das Produkt auszutauschen.

KANN NICHT BETRIEBEN WERDEN



Bitte überprüfen Sie, ob das Netzteil ordnungsgemäß an das Produkt angeschlossen ist. Wenn ja, schalten Sie bitte den Strom ein. Wenn kein Summerton ertönt oder keine rote Lichtanzeige für die Stromversorgung ertönt, überprüfen Sie bitte, ob das Netzteil ordnungsgemäß funktioniert. Wenn das Netzteil nicht funktioniert, kontaktieren Sie uns bitte, um das Netzteil auszutauschen. Wenn das Netzteil ordnungsgemäß funktioniert, die TV-Halterung jedoch nicht, kontaktieren Sie uns bitte, um das Produkt auszutauschen.

UNGEWÖHNLICHES GERÄUSCH

Bitte kontaktieren Sie uns, um das Produkt auszutauschen.



Le produit est alimenté par l'électricité. Afin d'éviter les brûlures, les incendies et les chocs électriques et de garantir une utilisation sûre et correcte du système et de maintenir la longévité de la construction globale et de l'électronique intégrée, veuillez lire attentivement les instructions.

AVERTISSEMENTS
Cet appareil peut être utilisé par des enfants âgés de 8 ans et plus s'ils ont reçu une supervision ou des instructions concernant l'utilisation de l'appareil en toute sécurité et comprennent les risques encourus. Les enfants ne doivent pas jouer avec l'appareil. Le nettoyage et l'entretien par l'utilisateur ne doivent pas être effectués par des enfants sans surveillance.
Les personnes ayant des capacités physiques, sensorielles ou mentales réduites ou un manque d'expérience et de connaissances ne doivent pas utiliser l'appareil à moins qu'elles ne soient sous surveillance, qu'elles ne comprennent les risques encourus ou qu'elles n'aient reçu des instructions complètes sur l'utilisation de l'appareil par une personne responsable de la sécurité de ces personnes.
Ne laissez pas les cordons ou la fiche désorganisés afin d'éviter les risques de trébuchement.
Toute tentative de reconstruction de la construction n'est pas autorisée.

- Ne commencez pas l'installation avant d'avoir lu et compris toutes les instructions et avertissements contenus dans cette fiche d'installation. Si vous avez des questions concernant l'une des instructions ou des avertissements, veuillez contacter votre distributeur local.
- Ce support de montage a été conçu pour être installé et utilisé UNIQUEMENT comme spécifié dans ce manuel. Une installation incorrecte de ce produit peut causer des dommages ou des blessures graves.
- Ce produit ne doit être installé que par une personne possédant de bonnes capacités mécaniques et possédant des connaissances de base en matière de construction. expérience et comprend parfaitement ce manuel.
- Assurez-vous que la surface d'appui supportera en toute sécurité le poids combiné de l'équipement et de tout le matériel et composants attachés.
- Utilisez toujours un assistant ou un équipement de levage mécanique pour soulever et positionner l'équipement en toute sécurité.
- Serrez fermement les vis, mais sans trop serrer. Un serrage excessif peut causer des dommages. aux objets, cela réduit considérablement leur pouvoir de rétention.
- Ce produit est destiné à une utilisation en intérieur uniquement. L'utilisation de ce produit à l'extérieur pourrait entraîner une défaillance du produit et des blessures.
- Veuillez ne pas démonter ou modifier les composants électroniques du produit sans autorisation.

CONSIGNES DE SÉCURITÉ ÉLECTRIQUE
L'appareil doit être utilisé uniquement avec le bloc d'alimentation fourni avec l'appareil. Les modifications de l'unité de puissance donnée ne sont pas autorisées.
N'utilisez jamais le système avec un cordon d'alimentation ou une fiche endommagés. Si une pièce est endommagée, veuillez contacter votre agent de service d'achat pour un remplacement.
Ne nettoyez pas le produit à l'eau tant qu'il est sous tension.
Ne démontez ni ne remplacez aucun composant tant qu'il est sous tension.
Ne faites jamais fonctionner le système s'il se trouve dans un environnement humide ou si ses composants électriques sont en contact avec des liquides.
Débranchez l'appareil lorsque le système n'est pas utilisé et placez la fiche d'alimentation hors de portée des enfants.
Si le boîtier de commande émet des bruits ou des odeurs inhabituels, coupez immédiatement l'alimentation secteur.

GUIDE DE L'UTILISATEUR DE LA TÉLÉCOMMANDE

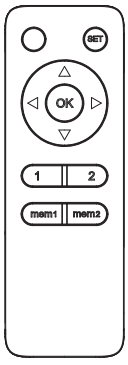

A. Fonctions des boutons
1. Mouvement ascendant/descendant
Appuyez sur le bouton " △ " , le support TV se déplacera vers le haut jusqu'à la position de profil la plus basse contre le plafond. Appuyez sur le bouton " ▽ ", le téléviseur se monte vers le bas jusqu'à la position d'angle d'inclinaison maximale (75° par défaut). Appuyez sur le bouton " (OK) " pour arrêter le mouvement (Conseils: éliminez tous les obstacles dans l'amplitude de mouvement).

2. Movimiento lateral izquierdo/derecho
Presione el botón " ◁ " para que el soporte de TV se mueva hacia la izquierda (90° por defecto).
Presione el botón " ▷ " para que el soporte de TV se mueva hacia la derecha (90° por defecto).
Al girar el soporte de TV 90° a la izquierda o a la derecha, presione el botón " (OK) " para que el soporte vuelva a la posición predeterminada (posición central).

3. Paramètre de mémoire
Appuyez sur le bouton " (mem1) " ou " (mem2) " pendant 1 seconde jusqu'à ce que vous entendiez un bip, indiquant que la position actuelle a été enregistrée en mémoire. Les boutons " (mem1) " " (mem2) " peuvent chacun mémoriser une position différente.

4. Rappeler la mémoire
Appuyez sur le bouton " (1) " ou " (2) " et le support TV atteindra automatiquement la position enregistrée dans le bouton correspondant " (mem1) " ou " (mem2) ".

5. Mode de réinitialisation
Si le support TV ne peut pas être réglé en position haute (0 degré par rapport au plafond), en position basse (inclinaison maximale) ou en position de pivotement gauche/droite maximal, débranchez puis rebranchez l'alimentation. Appuyez ensuite sur le bouton " (OK) " et maintenez-le enfoncé pendant 5 secondes. Le support se rétractera d'abord en position haute, puis en position basse, puis pivotera en position de pivotement gauche/droite maximal, puis reviendra en position centrale. Un bip long indiquera que le système a été réinitialisé.

Remarque 1: Appuyez longuement sur " (mem2) " pendant 5 secondes pour déconnecter l'appareil de l'application.

Remarque 2: La télécommande est alimentée par deux piles AAA (non incluses).

B. Codage de la télécommande et du boîtier de commande

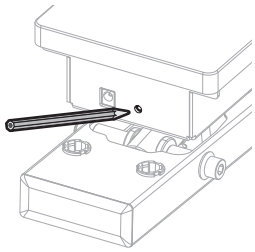

Étape 1: Lorsque le support est sous tension, appuyez sur le petit bouton du boîtier de commande avec un outil fin, comme indiqué. L'appareil émet un bip. indiquant que le boîtier de commande est en attente pour le codage du programme.

Étape 2: Appuyez sur le bouton " (SET) " de la télécommande. Le boîtier de commande émet alors des bips répétés pendant environ 10 secondes, indiquant que la télécommande est en cours de programmation. Le processus se termine automatiquement jusqu'à ce que vous n'entendiez plus de bip.

Remarque: Le support TV peut être associé à un maximum de 20 télécommandes. **Pour effacer les données de toutes les télécommandes et du téléphone,** maintenez le bouton d'appariement des codes enfoncé jusqu'à ce qu'un long bip retentisse. Cela signifie que l'enregistrement a réussi.

INDICATION D'ERREUR

1. Le buzzer émet constamment un son d'alarme: l'erreur de signal de positionnement

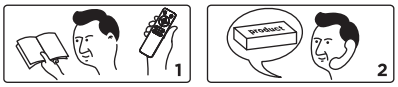

Réinitialisez le système en suivant le manuel d'instructions. Si l'alarme continue, veuillez nous contacter pour remplacer le produit.

PROBLÈMES DE TÉLÉCOMMANDE

1. Perte de puissance anormale (Normalement, les piles sont déchargées après 24 heures sans utiliser la télécommande)

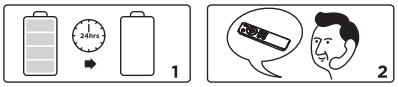

Veuillez nous contacter pour remplacer la télécommande.

2. Les boutons de la télécommande ne fonctionnent pas

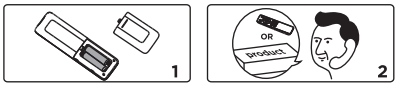

Veuillez vérifier si les piles sont alimentées. Si le problème n'est pas résolu, veuillez nous contacter pour remplacer la télécommande. Si le problème n'est toujours pas résolu après le remplacement, veuillez nous contacter pour remplacer le produit.

3. L'insensibilité de la télécommande (la distance fonctionnelle est inférieure à 3 m).

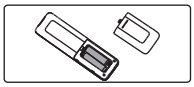

Veuillez remplacer les piles. Si le problème n'est toujours pas résolu, veuillez nous contacter pour remplacer la télécommande.

FONCTIONNEMENT ANORMAL

Le support TV ne peut pas être réglé à 0° ou 75°



Veuillez réinitialiser le système en suivant le manuel d'instructions. Si le problème n'est toujours pas résolu, veuillez nous contacter pour remplacer le produit.

JE NE PEUX PAS FONCTIONNER

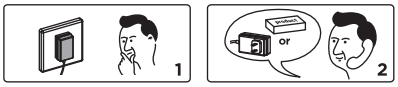

Veuillez vérifier si l'adaptateur secteur est correctement connecté au produit. Si tel est le cas, veuillez mettre sous tension. S'il n'y a pas de signal sonore ou d'indication d'alimentation par lumière rouge, veuillez vérifier si l'adaptateur secteur fonctionne correctement. Si l'adaptateur secteur ne fonctionne pas, veuillez nous contacter pour remplacer l'adaptateur secteur. Si l'adaptateur secteur fonctionne correctement, mais que le support TV ne fonctionne pas, veuillez nous contacter pour remplacer le produit.

BRUIT ANORMAL

Veuillez nous contacter pour remplacer le produit.



El producto funciona con electricidad. Para evitar quemaduras, incendios y descargas eléctricas y garantizar el uso seguro y correcto del sistema y mantener la longevidad de la construcción general y la electrónica integrada, lea atentamente las instrucciones.

ADVERTENCIAS

Este electrodoméstico puede ser utilizado por niños de 8 años o más si han recibido supervisión o instrucciones sobre el uso del electrodoméstico de manera segura y comprenden los peligros involucrados. Los niños no deben jugar con el aparato. La limpieza y el mantenimiento del usuario no deben ser realizados por niños sin supervisión.

Las personas con capacidades físicas, sensoriales o mentales reducidas o falta de experiencia y conocimiento no deben usar el aparato a menos que estén bajo supervisión, entiendan los peligros involucrados o hayan sido instruidos completamente en el uso del aparato por una persona responsable de la seguridad de estas personas.

No deje los cables o enchufes desordenados para evitar riesgos de tropiezos. No se permite ningún intento de reconstruir la construcción.

- No comience la instalación hasta que haya leído y comprendido todas las instrucciones y advertencias contenidas en esta hoja de instalación. Si tiene alguna pregunta sobre cualquiera de las instrucciones o advertencias, comuníquese con su distribuidor local.
- Este soporte de montaje fue diseñado para ser instalado y utilizado ÚNICAMENTE como se especifica en este manual. La instalación incorrecta de este producto puede causar daños o lesiones graves.
- Este producto sólo debe ser instalado por alguien con buena capacidad mecánica y conocimientos básicos de construcción. experiencia y comprende completamente este manual.
- Asegúrese de que la superficie de soporte soporte de forma segura el peso combinado del equipo y todos los accesorios y componentes adjuntos.
- Utilice siempre un asistente o un equipo de elevación mecánico para levantar y colocar el equipo de forma segura.
- Apriete los tornillos firmemente, pero no los apriete demasiado. Apretar demasiado puede causar daños a los artículos, esto reduce en gran medida su poder de retención.
- Este producto está diseñado para uso en interiores únicamente. El uso de este producto en exteriores podría provocar fallas y lesiones personales.
- No desmonte ni cambie los componentes electrónicos del producto sin autorización.

INSTRUCCIONES DE SEGURIDAD ELÉCTRICA

El aparato solo se debe utilizar con la fuente de alimentación proporcionada con el aparato. No se permiten alteraciones de la unidad de potencia dada.

Nunca opere el sistema con un cable de alimentación o un enchufe dañados. Si alguna pieza está dañada, comuníquese con su agente de servicio de compra para obtener un reemplazo.

No limpie el producto con agua mientras esté conectado a la corriente.

No desmonte ni sustituya componentes mientras esté conectado a la corriente.

Nunca opere el sistema si está en un ambiente húmedo o si sus componentes eléctricos tienen contacto con líquidos.

Desenchufe el aparato cuando el sistema no esté en uso y coloque el enchufe fuera del alcance de los niños.

Si la caja de control emite ruidos u olores inusuales, desconecte la alimentación de inmediato.

GUÍA DEL USUARIO DEL CONTROL REMOTO

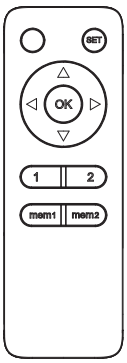

A. Funciones de los botones

1. Movimiento hacia arriba/hacia abajo

Presione el botón " △ ", el soporte para TV se moverá hacia arriba hasta la posición del perfil más bajo contra el techo. Presione el botón " ▽ ", el soporte del televisor hacia abajo hasta la posición de ángulo de inclinación máximo (75° de forma predeterminada). Presione el botón " OK " para detener el movimiento (Consejos: elimine todos los obstáculos dentro del rango de movimiento).

2. Déplacement latéral gauche/droite

Appuyez sur le bouton " ◁ " pour déplacer le support TV vers la gauche (90° par défaut).

Appuyez sur le bouton " ▷ " pour déplacer le support TV vers la droite (90° par défaut).

En faisant pivoter le support TV de 90° vers la gauche ou la droite, appuyez sur le bouton " OK " pour revenir à sa position par défaut (position médiane).

3. Configuración de la memoria

Presione el botón " mem1 " o " mem2 " durante 1 segundo hasta escuchar un pitido, indicando que la posición actual ha sido guardada en la memoria. Cada uno de los botones " mem1 " " mem2 " puede almacenar una posición diferente.

4. Recuperar la memoria

Presione el botón " 1 " o " 2 " y el soporte para TV llegará automáticamente a la posición guardada en el botón correspondiente " mem1 " o " mem2 ".

5. Modo de reinicio

Si el soporte para TV no se puede ajustar a la posición más alta (0 grados contra el techo), a la más baja (posición de inclinación máxima) o a la posición de giro máximo, desenchufe y vuelva a enchufar el aparato. A continuación, mantenga pulsado el botón " OK " durante 5 segundos. El soporte se retraerá a la posición más alta, se extenderá a la más baja, girará a la posición de giro máximo y, finalmente, volverá a la posición central. Un pitido largo indicará que el sistema se ha reiniciado correctamente.

Nota 1: Mantenga presionado " mem2 " durante 5 segundos para desconectar el dispositivo de la aplicación.

Nota 2: El control remoto funciona con dos baterías AAA (no incluidas)."

B. Codificación del control remoto y la caja de control

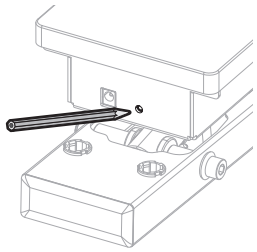

Paso 1: Cuando el soporte esté encendido, presione el botón pequeño en la caja de control con una herramienta delgada como se muestra. La unidad emite un pitido. indicando que la caja de control está en espera para la codificación del programa.

Paso 2: Presione el botón " SET " del control remoto. La caja de control emitirá pitidos repetidos durante aproximadamente 10 segundos, lo que indica que el control remoto se está programando. El proceso finalizará automáticamente hasta que deje de oírse ningún pitido.

Nota: El soporte para TV admite hasta 20 controles remotos. P**ara borrar los datos de todos los controles remotos y del teléfono,** mantenga presionado el botón de coincidencia de códigos hasta que escuche un pitido largo. Esto significa que la limpieza se ha realizado correctamente.

INDICACIÓN DE ERROR

1. El zumbador emite constantemente un sonido de alarma: error de señal de posicionamiento



Reinicie el sistema siguiendo el manual de instrucciones. Si el sonido de la alarma continúa, comuníquese con nosotros para reemplazar el producto.

PROBLEMAS CON EL CONTROL REMOTO

1. Pérdida anormal de energía (Normalmente las pilas se agotan después de 24 horas sin utilizar el mando a distancia)

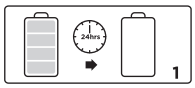

Por favor contáctenos para reemplazar el control remoto.

2. Los botones del control remoto no funcionan

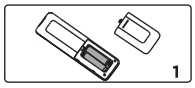

Por favor verifique si las baterías tienen energía. Si el problema no se resuelve, contáctenos para reemplazar el control remoto. Si el problema aún no se resuelve después del reemplazo, contáctenos para reemplazar el producto.

3. La insensibilidad del control remoto (la distancia funcional es inferior a 3 m).

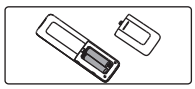

Reemplace las baterías. Si el problema aún no se resuelve, contáctenos para reemplazar el control remoto

OPERACIÓN ANORMAL

El soporte para TV no se puede ajustar a 0° o 75°



Reinicie el sistema siguiendo el manual de instrucciones. Si el problema aún no se resuelve, contáctenos para reemplazar el producto.

NO PUEDO OPERAR



Compruebe si el adaptador de corriente está conectado correctamente al producto. Si es así, encienda la alimentación. Si no hay un timbre o una luz roja que indica energía, verifique si el adaptador de corriente funciona correctamente. Si el adaptador de corriente no funciona, contáctenos para reemplazar el adaptador de corriente. Si el adaptador de corriente funciona correctamente, pero el soporte para TV no funciona, contáctenos para reemplazar el producto.

RUIDO ANORMAL

Por favor contáctenos para reemplazar el producto.



Produkt jest zasilany energią elektryczną. Aby uniknąć oparzeń, pożaru i porażenia prądem elektrycznym oraz zapewnić bezpieczne i prawidłowe użytkowanie systemu oraz zachować długowieczność całej konstrukcji i wbudowanej elektroniki, prosimy o uważne przeczytanie instrukcji.

OSTRZEŻENIA

To urządzenie może być używane przez dzieci w wieku od 8 lat i starsze, jeśli są nadzorowane lub zostały poinstruowane na temat bezpiecznego korzystania z urządzenia i rozumieją związane z tym zagrożenia. Dzieciom nie wolno bawić się urządzeniem. Czyszczenie i konserwacja użytkownika nie mogą być wykonywane przez dzieci bez nadzoru.

Osoby o ograniczonych zdolnościach fizycznych, sensorycznych lub umysłowych lub nieposiadające doświadczenia i wiedzy nie mogą używać urządzenia, chyba że znajdują się pod nadzorem, rozumieją związane z tym zagrożenia lub zostały dokładnie poinstruowane w zakresie obsługi urządzenia przez osobę odpowiedzialną za bezpieczenstwo tych ludzi.

Nie pozostawiaj kabli ani wtyczek nieuporządkowanych, aby uniknąć niebezpieczeństwa potknięcia. Wszelkie próby odbudowy konstrukcji są niedozwolone.

- Nie rozpoczynaj instalacji, dopóki nie przeczytasz i nie zrozumiesz wszystkich instrukcji i ostrzeżeń zawartych w tym arkuszu instalacyjnym. Jeśli masz jakiekolwiek pytania dotyczące jakichkolwiek instrukcji lub ostrzeżeń, skontaktuj się z lokalnym dystrybutorem.
- Ten wspornik montażowy został zaprojektowany do montażu i użytkowania WYŁĄCZNIE zgodnie z instrukcją. Niewłaściwa instalacja tego produktu może spowodować uszkodzenie lub poważne obrażenia.
- Ten produkt powinien być instalowany wyłącznie przez osobę o dobrych zdolnościach mechanicznych i podstawową budowę doświadczenie i w pełni rozumie niniejszą instrukcję.
- Upewnij się, że powierzchnia nośna bezpiecznie utrzyma łączny ciężar sprzętu oraz całego podłączonego sprzętu i komponentów.
- Zawsze korzystaj z pomocy asystenta lub mechanicznego sprzętu do podnoszenia, aby bezpiecznie podnosić i ustawiać sprzęt.
- Mocno dokręć śruby, ale nie dokręcaj ich zbyt mocno. Nadmierne dokręcenie może spowodować uszkodzenie do przedmiotów, co znacznie zmniejsza ich siłę trzymania.
- Ten produkt jest przeznaczony wyłącznie do użytku w pomieszczeniach zamkniętych. Używanie tego produktu na zewnątrz może prowadzić do awarii produktu i obrażeń ciała.
- Proszę nie demontować ani nie zmieniać elementów elektronicznych produktu bez zezwolenia.

INSTRUKCJE BEZPIECZEŃSTWA ELEKTRYCZNEGO

Urządzenie może być używane wyłącznie z zasilaczem dostarczonym wraz z urządzeniem. Zmiany danej jednostki napędowej są niedozwolone.

Nigdy nie używaj systemu z uszkodzonym przewodem zasilającym lub wtyczką. Jeśli jakakolwiek część jest uszkodzona, skontaktuj się z przedstawicielem serwisu w celu wymiany.

Nie czyścić produktu wodą, gdy zasilanie jest nadal podłączone.

Nie demontować ani nie wymieniać podzespołów, gdy zasilanie jest nadal podłączone.

Nigdy nie używaj systemu, jeśli znajduje się on w wilgotnym środowisku lub jego elementy elektryczne mają kontakt z płynami.

Odłącz urządzenie, gdy system nie jest używany, i umieść wtyczkę zasilania poza zasięgiem dzieci.

Jeśli z modułu sterującego wydobywają się nietypowe dźwięki lub zapachy, należy natychmiast odłączyć zasilanie sieciowe.

PODRĘCZNIK UŻYTKOWNIKA PILOTA ZDALNEGO STEROWANIA

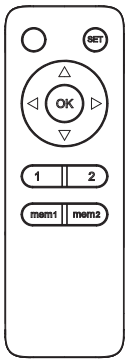

A. Funkcje przycisków

1. Ruch w górę/w dół

Naciśnij przycisk “ △ ”, uchwyt telewizora przesunie się w górę do najniższej pozycji profilu względem sufitu. Naciśnij przycisk “ ▽ ”, uchwyt telewizora skierowany jest w dół do pozycji maksymalnego kąta nachylenia (domyślnie 75°). Naciśnij przycisk “ (OK) ”, aby zatrzymać ruch (Wskazówki: usuń wszystkie przeszkody w zasięgu ruchu).

2. Ruch lewo/prawo

Naciśnij przycisk “ ◁ ”, aby przesunąć uchwyt telewizora w lewo (domyślnie 90°).

Naciśnij przycisk “ ▷ ”, aby przesunąć uchwyt telewizora w prawo (domyślnie 90°).

Po obróceniu uchwytu telewizora w lewo lub w prawo o 90°, a następnie naciśnięciu przycisku “ (OK) ”, uchwyt powróci do pozycji domyślnej (środkowej).

3. Ustawienia pamięci

Naciśnij przycisk “ (mem1) ” lub “ (mem2) ” przez 1 sekundę, aż usłyszysz sygnał dźwiękowy wskazujący, że bieżąca pozycja została zapisana w pamięci. Każdy z przycisków “ (mem1) ” “ (mem2) ” może przechowywać inną pozycję.

4. Przywołaj pamięć

Naciśnij przycisk “ (1) ” lub “ (2) ”, a uchwyt automatycznie ustawi się w pozycji zapisanej w odpowiednim przycisku “ (mem1) ” lub “ (mem2) ” .

5. Tryb resetowania

Jeśli uchwytu telewizora nie można ustawić w najwyższej pozycji (0 stopni względem sufitu), najniższej pozycji (maksymalny kąt nachylenia) ani w maksymalnym zakresie obrotu w lewo/prawo, odłącz i ponownie podłącz zasilanie. Następnie naciśnij i przytrzymaj przycisk “ (OK) ” przez 5 sekund. Uchwyt najpierw schowa się do najwyższej pozycji, następnie wysunie się do najniższej pozycji, następnie obróci się do maksymalnego zakresu obrotu w lewo/prawo, a na końcu powróci do pozycji środkowej. Długi sygnał dźwiękowy oznacza pomyślne zresetowanie systemu.

Uwaga 1: Naciśnij i przytrzymaj “ (mem2) ” przez 5 sekund, aby odłączyć urządzenie od aplikacji.

Uwaga 2: Pilot zdalnego sterowania zasilany jest dwiema bateriami AAA (brak w zestawie). “

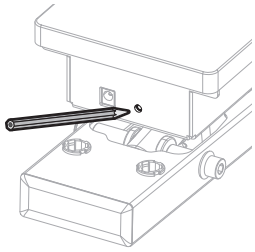

B. Kodowanie pilota i skrzynki sterującej

Krok 1: Gdy uchwyt jest włączony, naciśnij cienkim narzędziem mały przycisk na skrzynce sterującej, jak pokazano. Urządzenie wyemituje sygnał dźwiękowy. wskazując, że skrzynka sterownicza jest w stanie gotowości do kodowania programu.

Krok 2: Naciśnij przycisk “ (SET) ” na pilocie, a jednostka sterująca wyda kilka sygnałów dźwiękowych przez około 10 sekund, sygnalizując programowanie pilota. Proces zakończy się automatycznie, aż do momentu, gdy nie będzie słychać żadnego sygnału dźwiękowego.

Uwaga: Uchwyt TV można sparować z maksymalnie 20 pilotami. **Aby wyczyścić dane wszystkich pilotów i telefonu, naciśnij i przytrzymaj przycisk dopasowywania kodu,** aż usłyszysz długi sygnał dźwiękowy. Oznacza to, że czyszczenie zakończyło się pomyślnie.

SYGNALIZACJA BŁĘDU

1. Brzęczyk stale emituje dźwięk alarmowy: błąd sygnału pozycjonowania

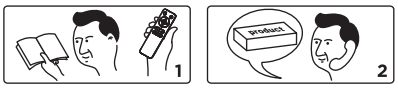

Zresetuj system, postępując zgodnie z instrukcją obsługi. Jeśli dźwięk alarmu będzie się powtarzał, skontaktuj się z nami w celu wymiany produktu.

PROBLEMY ZE ZDALNYM STEROWANIEM

1. Nienormalna utrata mocy (Zwykle baterie rozładowują się po 24 godzinach bez użycia pilota)

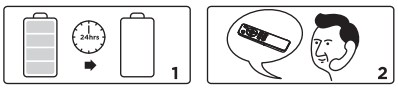

Skontaktuj się z nami w celu wymiany pilota.

2. Przyciski na pilocie nie działają

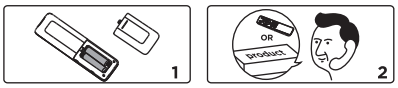

Sprawdź, czy baterie mają moc. Jeśli problem nie zostanie rozwiązany, skontaktuj się z nami w celu wymiany pilota. Jeśli po wymianie problem nadal nie został rozwiązany, skontaktuj się z nami w celu wymiany produktu.

3. Nieczułość pilota (odległość funkcjonalna jest mniejsza niż 3 m).

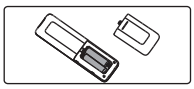

Proszę wymienić baterie. Jeśli problem nadal nie zostanie rozwiązany, skontaktuj się z nami w celu wymiany pilota.

NIEPRAWIDŁOWE DZIAŁANIE

Uchwytu do telewizora nie można ustawić pod kątem 0° ani 75°



Proszę zresetować system postępując zgodnie z instrukcją obsługi. Jeśli problem nadal nie został rozwiązany, skontaktuj się z nami w celu wymiany produktu.

NIE MOGĘ DZIAŁAĆ

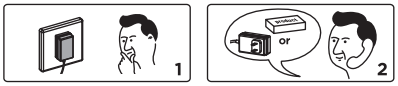

Sprawdź, czy zasilacz jest prawidłowo podłączony do produktu. Jeśli tak, włącz zasilanie. Jeśli nie słychać dźwięku brzęczyka ani czerwonej lampki sygnalizującej zasilanie, sprawdź, czy zasilacz działa prawidłowo. Jeśli zasilacz nie działa, skontaktuj się z nami w celu wymiany zasilacza. Jeśli zasilacz działa prawidłowo, ale uchwyt do telewizora nie działa, skontaktuj się z nami w celu wymiany produktu.

NIENORMALNY HAŁAS

Skontaktuj się z nami w celu wymiany produktu.





In compliance with EU directive WEEE this product is marked with this symbol. It means that used electrical and electronic products should not be mixed with general household waste. There is a separate collections system for there products in compliance with WEEE directive, otherwise contaminative and hazardous substances can pollute the environment.

CE With the CE sign, Techly® ensures that the product is conformed to the basic European standards and directives.
The full text of the EU declaration of Conformity is available on the www.techly.com website in the product page.



In conformità con la direttiva europea RAEE, le apparecchiature elettriche ed elettroniche contrassegnate con questo simbolo non devono essere conferite con i rifiuti domestici generici. Esiste un sistema di raccolta differenziata per i prodotti in conformità con la direttiva RAEE, altrimenti le sostanze contaminanti e pericolose possono inquinare l'ambiente. Il presente prodotto deve essere conferito nei centri di raccolta preposti allo smaltimento e riciclo delle apparecchiature elettriche ed elettroniche.

CE Con il marchio CE, Techly® garantisce che il prodotto è conforme agli standard e alle direttive europee di base.
Il testo completo della dichiarazione di conformità UE è disponibile sul sito www.techly.com nella pagina del prodotto.



Gemäß der EU-Richtlinie WEEE ist dieses Produkt mit diesem Symbol gekennzeichnet. Das bedeutet, dass gebrauchte elektrische und elektronische Produkte nicht mit dem allgemeinen Hausmüll vermischt werden dürfen. Für diese Produkte gibt es ein separates Sammelsystem gemäß der WEEE-Richtlinie, da sonst kontaminierende und gefährliche Stoffe die Umwelt belasten können.

CE Mit dem CE-Zeichen stellt Techly® sicher, dass das Produkt den grundlegenden europäischen Normen und Richtlinien entspricht.
Der vollständige Text der EU-Konformitätserklärung ist auf der Website www.techly.com auf der Produktseite verfügbar.



Conformément à la directive européenne WEEE, ce produit est marqué de ce symbole. Cela signifie que les produits électriques et électroniques usagés ne doivent pas être mélangés avec les ordures ménagères générales. Il existe un système de collecte séparé pour leurs produits conformément à la directive DEEE, sinon des substances contaminantes et dangereuses peuvent polluer l'environnement.

CE Avec le signe CE, Techly® garantit que le produit est conforme aux normes et directives européennes de base.
Le texte complet de la déclaration UE de conformité est disponible sur le site www.techly.com dans la page produit.



De conformidad con la directiva WEEE de la UE, este producto está marcado con este símbolo. Significa que los productos eléctricos y electrónicos usados no deben mezclarse con los residuos domésticos generales. Existe un sistema de recolección separada para sus productos de acuerdo con la directiva WEEE, de lo contrario, las sustancias contaminantes y peligrosas pueden contaminar el medio ambiente.

CE Con la marca CE, Techly® garantiza que el producto cumple con las normas y directivas europeas básicas.
El texto completo de la declaración de conformidad de la UE está disponible en el sitio web www.techly.com en la página del producto.



Zgodnie z dyrektywą UE WEEE ten produkt jest oznaczony tym symbolem. Oznacza to, że zużytego sprzętu elektrycznego i elektronicznego nie należy wyrzucać razem z innymi odpadami domowymi. Istnieje system oddzielnej zbiórki dla produktów zgodnie z dyrektywą WEEE, w przeciwnym razie substancje zanieczyszczające i niebezpieczne mogą zanieczyścić środowisko.

CE Znak CE Techly® gwarantuje, że produkt jest zgodny z podstawowymi normami i dyrektywami europejskimi.
Pełny tekst deklaracji zgodności UE jest dostępny na stronie internetowej www.techly.com na stronie produktu.

All rights reserved. All trademarks and trade names are those of their respective owners.
TECHLY® - Viale Europa 33 - 33077 Sacile (PN) - Italy - info@techly.it