ΒΑΣΗ ΤΟΙΧΟΥ ΜΕ ΚΛΙΣΗ
ΓΙΑ ΤΗΛΕΟΡΑΣΕΙΣ LED LCD

EL

Εγχειρίδιο χρήσης

Ελληνική έκδοση

TECHly®
The Modern IT brand

ΒΑΣΗ ΤΟΙΧΟΥ ΜΕ ΚΛΙΣΗ ΓΙΑ ΤΗΛΕΟΡΑΣΕΙΣ LED LCD

10 YEARS WARRANTY

23" ▸ 55"

58 ▸ 140 cm

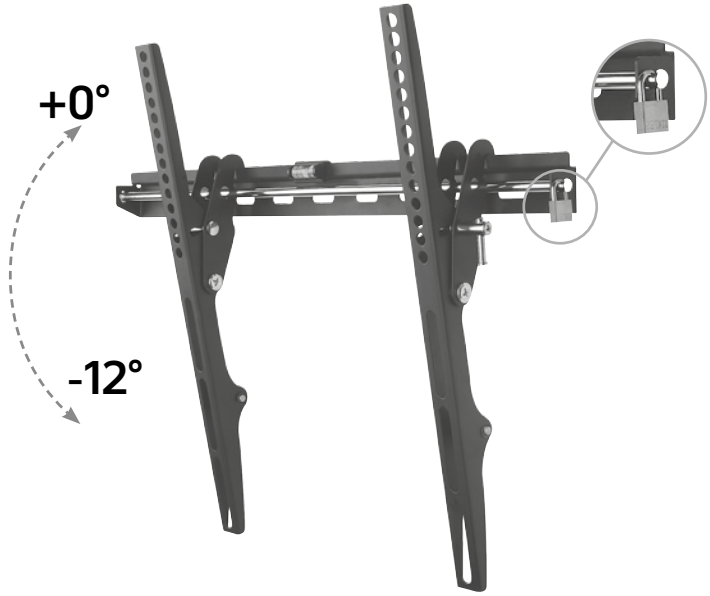

Τεχνικά χαρακτηριστικά

- 45 KG / 99 lb
- standard vesa 400x400 MAX
- Υλικά στερέωσης περιλαμβάνονται
- Εύκολη τοποθέτηση

LED 300

SCAN for MORE PRODUCT INFO

P/N: ICA-PLB 133MTY

8051128106138

- Απόσταση από τοίχο 3,7 cm
- Αλφάδι
- Σύστημα ασφάλισης
- ΜΑΥΡΟ Χρώμα

Lynk Ελληνική έκδοση · lynk.gr

WWW.TECHLY.COM

EL

Αγαπητέ πελάτη,

σε ευχαριστούμε που επέλεξες ένα προϊόν Techly.

Οδηγίες αποσυσκευασίας

- Άνοιξε προσεκτικά τη συσκευασία, βγάλε το περιεχόμενο και άπλωσέ το πάνω σε χαρτόνι ή άλλη προστατευτική επιφάνεια, για να μη γίνει ζημιά.
- Έλεγξε το περιεχόμενο με τη λίστα εξαρτημάτων της επόμενης σελίδας, ώστε να βεβαιωθείς ότι όλα τα κομμάτια παραλήφθηκαν χωρίς φθορές. Μη χρησιμοποιείς εξαρτήματα με φθορά ή ελάττωμα.
- Διάβασε προσεκτικά όλες τις οδηγίες πριν ξεκινήσεις την τοποθέτηση.
- Κράτα αυτό το εγχειρίδιο για μελλοντική χρήση.

Σημείωση

Τα εξαρτήματα και τα υλικά στερέωσης της συσκευασίας **δεν προορίζονται για τοίχους με μεταλλικό σκελετό ή για τοίχους από τσιμεντόλιθους**. Αν τα υλικά που χρειάζεσαι δεν περιλαμβάνονται, ζήτησε από ένα κατάστημα σιδηρικών τα κατάλληλα υλικά στερέωσης για την περίπτωσή σου.

Ο κατασκευαστής δεν ευθύνεται αν η βάση δεν τοποθετηθεί σωστά. Πριν συνεχίσεις, βεβαιώσου ότι ο τοίχος είναι κατάλληλος για την τοποθέτηση.

Τήρησε το μέγιστο επιτρεπόμενο βάρος που αναγράφεται στη συσκευασία.

Σημαντικές πληροφορίες ασφάλειας

Τοποθέτησε και χρησιμοποίησε το προϊόν με προσοχή. Διάβασε τις οδηγίες πριν ξεκινήσεις και ακολούθησε προσεκτικά όλες τις συστάσεις τους. Χρησιμοποίησε κατάλληλο εξοπλισμό ασφαλείας κατά την τοποθέτηση.

Ζήτησε τη βοήθεια ενός έμπειρου τεχνικού αν:

- δεν καταλαβαίνεις αυτές τις οδηγίες ή έχεις αμφιβολίες για την ασφάλεια της τοποθέτησης·
- δεν είσαι σίγουρος για το είδος του τοίχου σου.

Μη χρησιμοποιείς το προϊόν για σκοπό ή σε διάταξη που δεν αναφέρεται ρητά σε αυτές τις οδηγίες. Ο κατασκευαστής δεν φέρει καμία ευθύνη για τραυματισμό ή ζημιά από λάθος συναρμολόγηση, λάθος τοποθέτηση ή λάθος χρήση του προϊόντος.

Όταν τελειώσεις, έλεγξε ότι η διαδικασία έγινε σωστά.

ΠΡΟΣΟΧΗ: αυτή η βάση τηλεόρασης πρέπει να στερεωθεί με ασφάλεια σε κατακόρυφο τοίχο. Αν δεν τοποθετηθεί σωστά, μπορεί να πέσει και να προκαλέσει τραυματισμό ή/και ζημιά.

	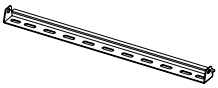 x1	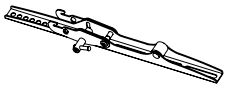 x2	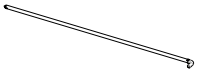 x1
 x1	 A x4	 B x4	 D x4
 E x4	 F x4	 G x4	 H x4
 J x4	 K x4	 L x4	 X x3
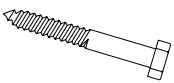 Y x3	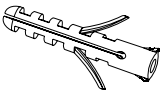 Z x3		

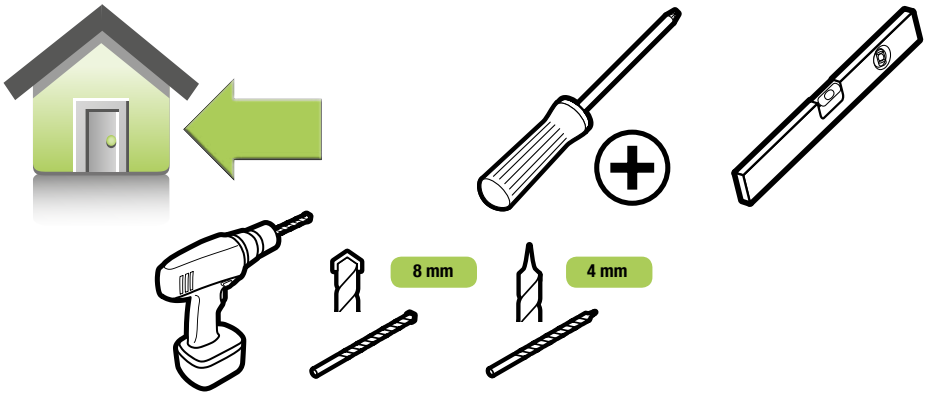

1

EL Τοίχος από τούβλο ή μπετόν

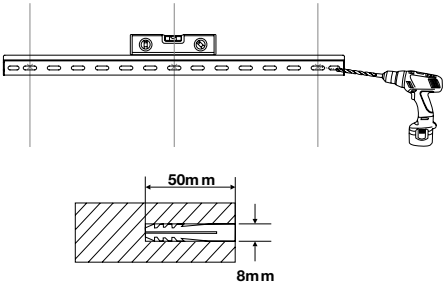

1.2



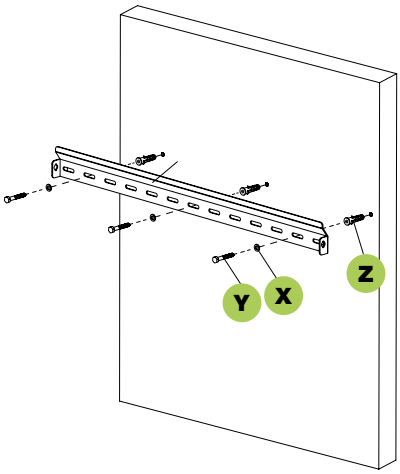

2

EL Τοίχος με ξύλινο σκελετό

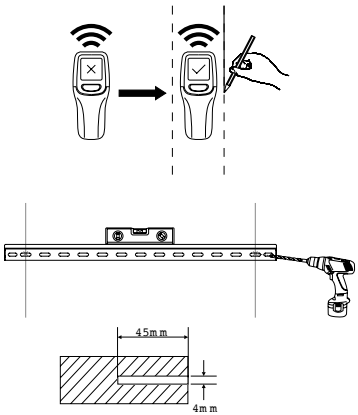

2.1



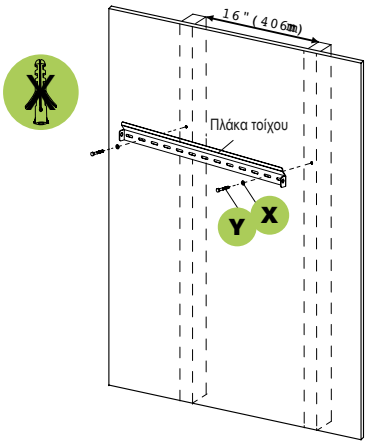

3

EL Στερέωση των βραχιόνων οθόνης στην τηλεόραση

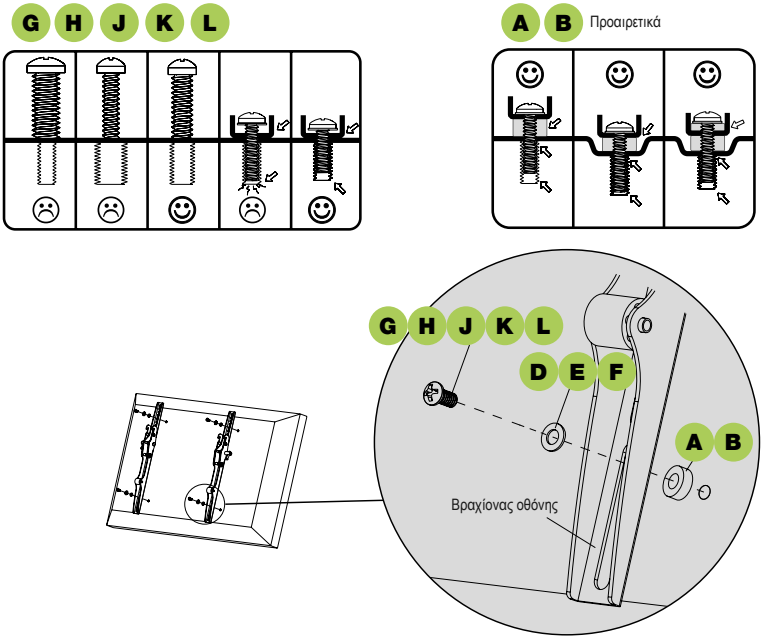

4

EL Ανάρτηση της τηλεόρασης στην πλάκα τοίχου και τοποθέτηση της ράβδου ασφάλισης

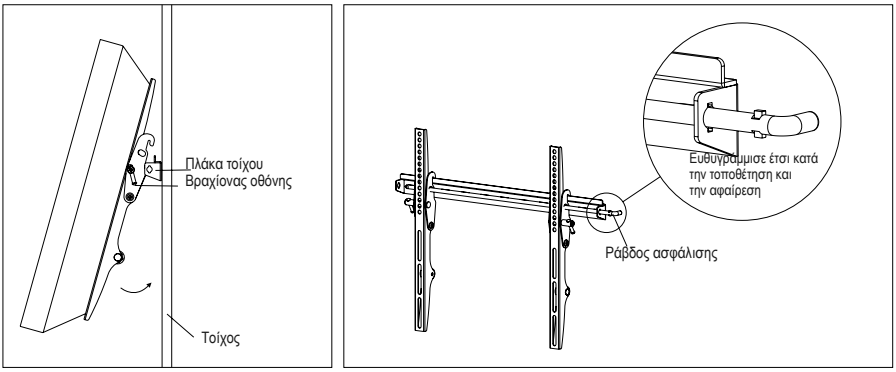

5

EL Πρόσθεσε λουκέτο

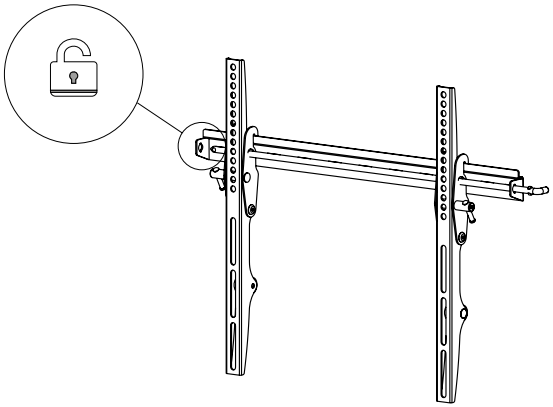

Με την επιφύλαξη παντός δικαιώματος. Όλα τα σήματα και οι εμπορικές ονομασίες ανήκουν στους αντίστοιχους δικαιούχους.
TECHLY® – Viale Europa 33 – 33077 Sacile (PN) – Italy
Μετάφραση του πρωτότυπου εγχειριδίου του κατασκευαστή από τη Lynk.gr. Σε περίπτωση απόκλισης ισχύει το πρωτότυπο κείμενο.