EL

Εγχειρίδιο χρήσης

Ελληνική έκδοση

Σημαντικές πληροφορίες ασφάλειας

Διάβασε αυτές τις οδηγίες πριν ξεκινήσεις την τοποθέτηση και ακολούθησε προσεκτικά όλες τις συστάσεις τους.

- Χρησιμοποίησε κατάλληλο εξοπλισμό ασφαλείας κατά την τοποθέτηση.
- Μη χρησιμοποιείς το προϊόν για σκοπό ή σε διάταξη που δεν αναφέρεται ρητά σε αυτές τις οδηγίες. Δεν φέρουμε καμία ευθύνη για τραυματισμό ή ζημιά από λάθος συναρμολόγηση, λάθος τοποθέτηση ή λάθος χρήση του προϊόντος. Όταν τελειώσεις την τοποθέτηση, έλεγξε ότι η διαδικασία έγινε σωστά.
- Τήρησε το μέγιστο επιτρεπόμενο βάρος που αναγράφεται στη συσκευασία.
- Έλεγξε σε τακτά χρονικά διαστήματα (τουλάχιστον κάθε τρεις μήνες) ότι η βάση είναι σταθερή και ασφαλής στη χρήση.

	x2	x2	x4	x8	x2	x4
	A	B	C	E	E1	E2
x4	x1	x1		x4	x4	x4
F	G	G1		X	J	K
x2	x4	x1		x1		
M	N	O		O1		
x1	x1	x2				
P	Q	R				
x1	x1	x1	x1	x1	x1	x1
H	D	D1	Z	Z1	Z3	T

ΚΙΝΗΤΗ ΒΑΣΗ ΤΗΛΕΟΡΑΣΗΣ/ΤΡΟΛΕΪ ΜΕ ΡΑΦΙ

1

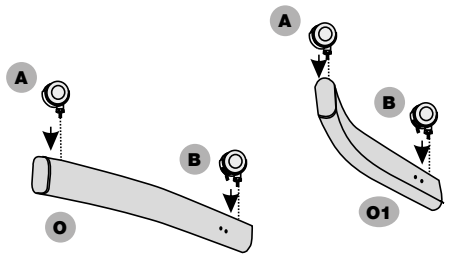

2

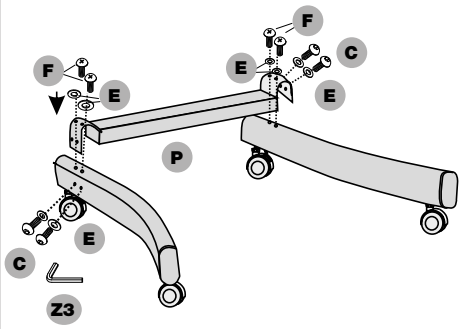

3

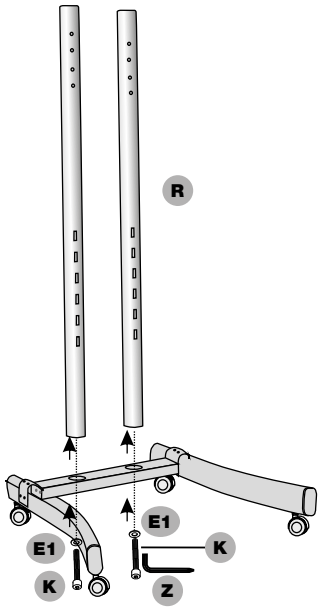

4

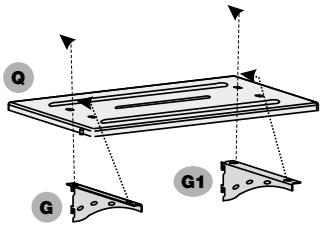

5

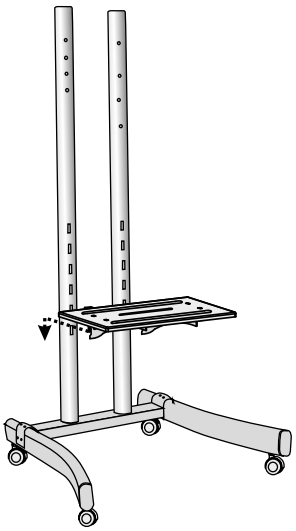

6

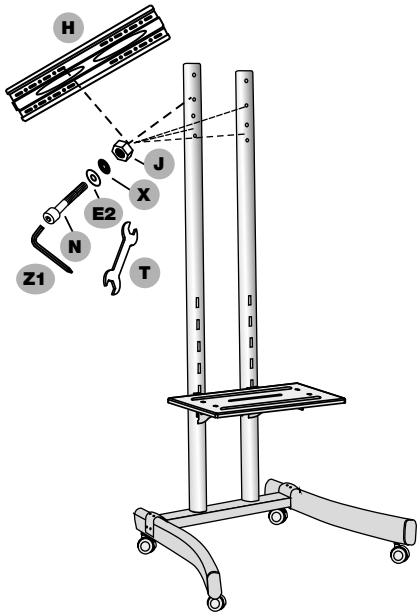

7

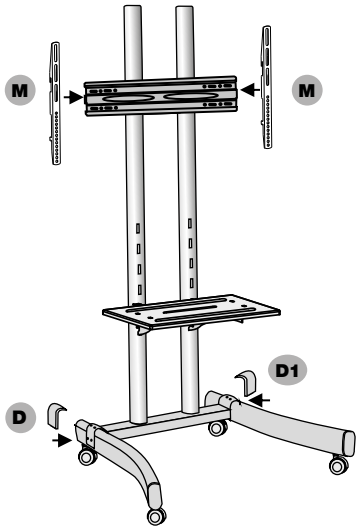

8

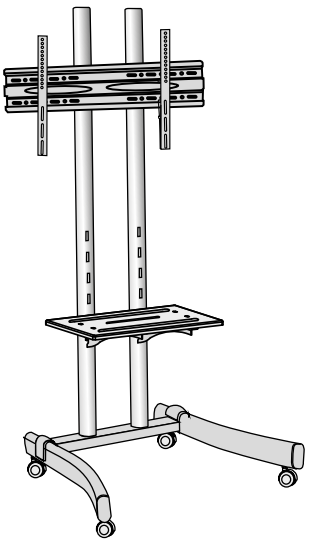

Lynk Ελληνική έκδοση · lynk.gr

Μετάφραση του πρωτότυπου εγχειριδίου του κατασκευαστή (ICA-TR23 Manuale Utente) από τη Lynk.gr. Σε περίπτωση απόκλισης ισχύει το πρωτότυπο κείμενο.