EL

Εγχειρίδιο χρήσης

Ελληνική έκδοση

TECHly®
The Modern IT brand

ΠΟΛΥΛΕΙΤΟΥΡΓΙΚΟ ΤΡΟΧΗΛΑΤΟ ΣΤΑΝΤ ΤΗΛΕΟΡΑΣΗΣ

55” ▸ 100”

140 ▸ 254 cm



Τεχνικά χαρακτηριστικά

- 150 KG / 331 lb
- standard vesa 800x600 MAX
- Υλικά στερέωσης περιλαμβάνονται
- Εύκολη τοποθέτηση

CART 100

SCAN for MORE PRODUCT INFO

P/N: ICA-TR30

8051128105575

ΜΑΥΡΟ Χρώμα

EL

Αγαπητέ πελάτη,

σε ευχαριστούμε που επέλεξες ένα προϊόν Techly.

Οδηγίες αποσυσκευασίας

- Άνοιξε προσεκτικά τη συσκευασία, βγάλε το περιεχόμενο και άπλωσέ το πάνω σε χαρτόνι ή άλλη προστατευτική επιφάνεια, για να μη γίνει ζημιά.
- Έλεγξε το περιεχόμενο με τη λίστα εξαρτημάτων της επόμενης σελίδας, ώστε να βεβαιωθείς ότι όλα τα κομμάτια παραλήφθηκαν χωρίς φθορές. Μη χρησιμοποιείς εξαρτήματα με φθορά ή ελάττωμα.
- Διάβασε προσεκτικά όλες τις οδηγίες πριν ξεκινήσεις την τοποθέτηση.
- Κράτα αυτό το εγχειρίδιο για μελλοντική χρήση.

Σημαντικές πληροφορίες ασφάλειας

Διάβασε αυτές τις οδηγίες πριν ξεκινήσεις την τοποθέτηση και ακολούθησε προσεκτικά όλες τις συστάσεις τους. Χρησιμοποίησε κατάλληλο εξοπλισμό ασφαλείας κατά την τοποθέτηση.

Ζήτησε τη βοήθεια ενός έμπειρου τεχνικού αν:

- δεν καταλαβαίνεις αυτές τις οδηγίες ή έχεις αμφιβολίες για την ασφάλεια της τοποθέτησης.

Μη χρησιμοποιείς το προϊόν για σκοπό ή σε διάταξη που δεν αναφέρεται ρητά σε αυτές τις οδηγίες. Ο κατασκευαστής δεν φέρει καμία ευθύνη για τραυματισμό ή ζημιά από λάθος συναρμολόγηση, λάθος τοποθέτηση ή λάθος χρήση του προϊόντος.

Όταν τελειώσεις, έλεγξε ότι η διαδικασία έγινε σωστά.

Συντήρηση

- Έλεγχε σε τακτά διαστήματα (τουλάχιστον κάθε τρεις μήνες) ότι η βάση είναι καλά στερεωμένη και ασφαλής στη χρήση.

ΠΡΟΣΟΧΗ: να είσαι πολύ προσεκτικός κατά τη συναρμολόγηση. Αν η βάση δεν τοποθετηθεί σωστά, μπορεί να πέσει και να προκαλέσει τραυματισμό ή/και ζημιά. Τήρησε το μέγιστο επιτρεπόμενο βάρος που αναγράφεται στη συσκευασία.

	 x2	 x2	 x8	 x8
	A	B	C	D
 x4	 x16	 x4	 x4	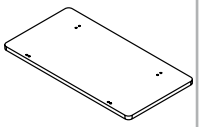 x1
E	F	G	H	I
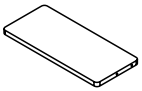 x1	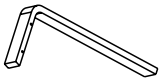 x1	 x1	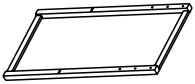 x1	
J	K	L	M	
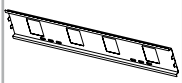 x1	 x2	 x1	 x1	 x1
N	O	P	Q	R

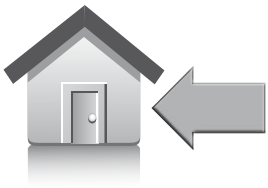



1

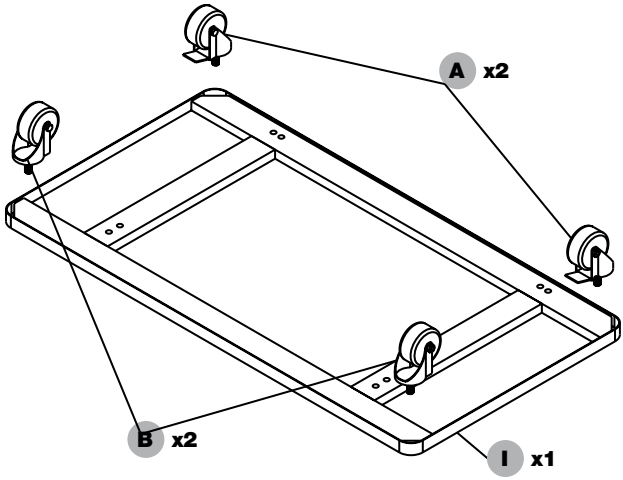

2

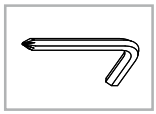

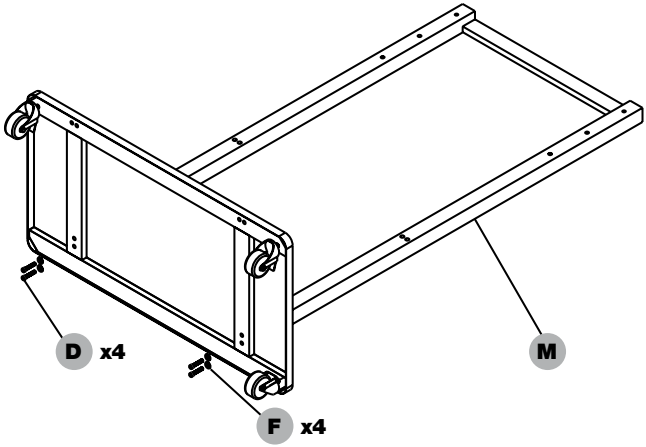

3

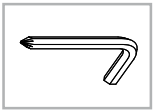

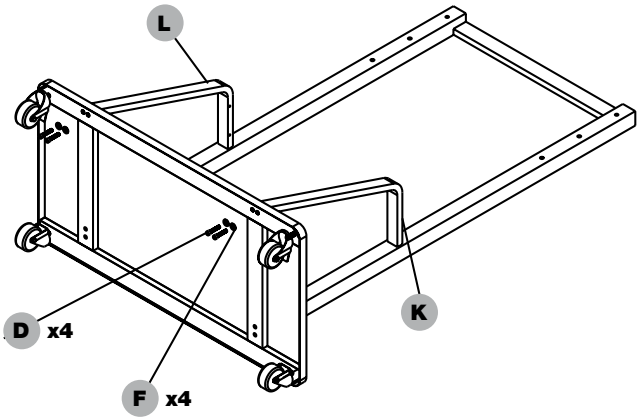

4

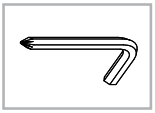

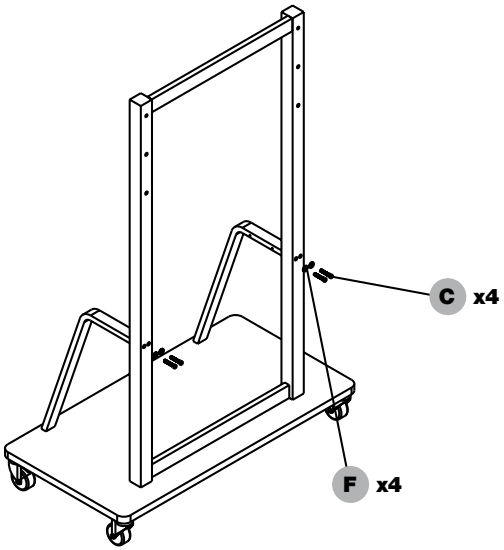

5

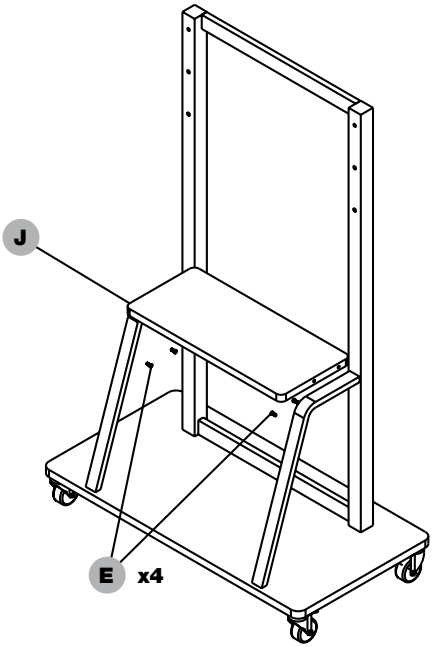



6

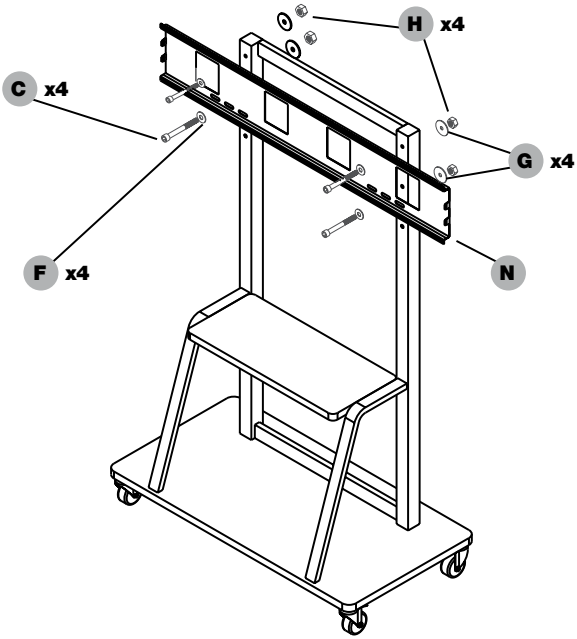

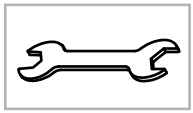

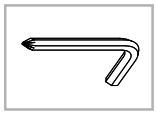

7

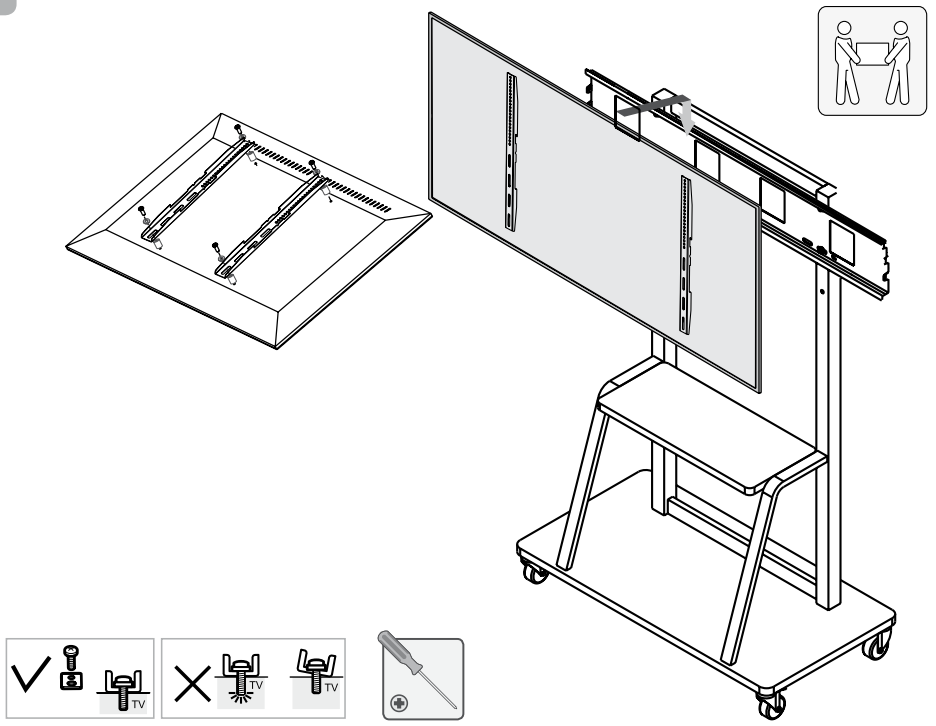

Με την επιφύλαξη παντός δικαιώματος. Όλα τα σήματα και οι εμπορικές ονομασίες ανήκουν στους αντίστοιχους δικαιούχους.
TECHLY® – Viale Europa 33 – 33077 Sacile (PN) – Italy
Μετάφραση του πρωτότυπου εγχειριδίου του κατασκευαστή από τη Lynk.gr. Σε περίπτωση απόκλισης ισχύει το πρωτότυπο κείμενο.