EL

Εγχειρίδιο χρήσης

Ελληνική έκδοση

TECHly®
The Modern IT brand

ΜΟΝΤΕΡΝΑ ΒΑΣΗ ΤΗΛΕΟΡΑΣΗΣ ΔΑΠΕΔΟΥ ΜΕ ΡΑΦΙ

23” ▸ 55”

58 ▸ 140 cm

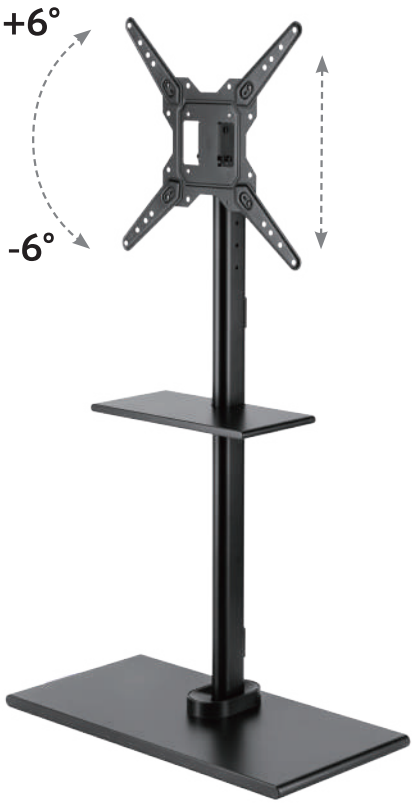

Τεχνικά χαρακτηριστικά

- 35 KG / 77 lb
- standard vesa 400x400 MAX
- Υλικά στερέωσης περιλαμβάνονται
- Εύκολη τοποθέτηση

CART 100

SCAN for MORE PRODUCT INFO

P/N: ICA-TR414

8059018366976

Κυρτή TV

ΜΑΥΡΟ + ΚΑΦΕ
Χρώμα

Lynk Ελληνική έκδοση · lynk.gr

EL

Αγαπητέ πελάτη,

σε ευχαριστούμε που επέλεξες ένα προϊόν Techly.

Οδηγίες αποσυσκευασίας

- Άνοιξε προσεκτικά τη συσκευασία, βγάλε το περιεχόμενο και άπλωσέ το πάνω σε χαρτόνι ή άλλη προστατευτική επιφάνεια, για να μη γίνει ζημιά.
- Έλεγξε το περιεχόμενο με τη λίστα εξαρτημάτων της επόμενης σελίδας, ώστε να βεβαιωθείς ότι όλα τα κομμάτια παραλήφθηκαν χωρίς φθορές. Μη χρησιμοποιείς εξαρτήματα με φθορά ή ελάττωμα.
- Διάβασε προσεκτικά όλες τις οδηγίες πριν ξεκινήσεις την τοποθέτηση.
- Κράτα αυτό το εγχειρίδιο για μελλοντική χρήση.

Σημαντικές πληροφορίες ασφάλειας

Διάβασε αυτές τις οδηγίες πριν ξεκινήσεις την τοποθέτηση και ακολούθησε προσεκτικά όλες τις συστάσεις τους. Χρησιμοποίησε κατάλληλο εξοπλισμό ασφαλείας κατά την τοποθέτηση.

Ζήτησε τη βοήθεια ενός έμπειρου τεχνικού αν:

- δεν καταλαβαίνεις αυτές τις οδηγίες ή έχεις αμφιβολίες για την ασφάλεια της τοποθέτησης.

Μη χρησιμοποιείς το προϊόν για σκοπό ή σε διάταξη που δεν αναφέρεται ρητά σε αυτές τις οδηγίες. Δεν φέρουμε καμία ευθύνη για τραυματισμό ή ζημιά από λάθος συναρμολόγηση, λάθος τοποθέτηση ή λάθος χρήση του προϊόντος.

Όταν τελειώσεις την τοποθέτηση, έλεγξε ότι η διαδικασία έγινε σωστά.

Το προϊόν προορίζεται μόνο για χρήση σε εσωτερικό χώρο.

Συντήρηση

- Έλεγξε σε τακτά χρονικά διαστήματα (τουλάχιστον κάθε τρεις μήνες) ότι η βάση είναι σταθερή και ασφαλής στη χρήση.

Σημείωση

Ρύθμισε τη γωνία που θέλεις και μετά σφίξε τις βίδες με το κλειδί Allen όπως φαίνεται, σφίγγοντας εναλλάξ τη μία βίδα μετά την άλλη.

Για να μην πέσει η τηλεόραση, πρέπει να τοποθετηθεί ο ιμάντας ασφαλείας κατά της ανατροπής (Anti-TIP).

ΠΡΟΣΟΧΗ: να είσαι πολύ προσεκτικός κατά τη συναρμολόγηση. Αν η βάση δεν τοποθετηθεί σωστά, μπορεί να πέσει και να προκαλέσει τραυματισμό ή/και ζημιά. Τήρησε το μέγιστο επιτρεπόμενο βάρος που αναγράφεται στη συσκευασία.

	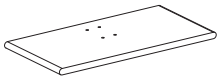 A x1	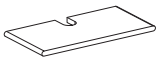 B x1	 C x1	 D x1
 E x1	 F x4	 G x1	 H x1	 I x2	J x4
 M6 K x4	 D6 L x2	 M6x12 M x4	 M6x12 N x2	 M6x15 O x2	 M6x16 P x2
 M8x30 Q x4	 M6x55 R x2	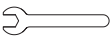 10mm S x1	 4mm T x1	 5mm U x1	 M6x14 M-A x4
 M8x16 M-B x4	 M6x30 M-C x4	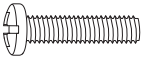 M8x35 M-D x4	 D8 M-E x4	 Ø15xØ8x5 M-F x4	 Ø15xØ8x15 M-G x4

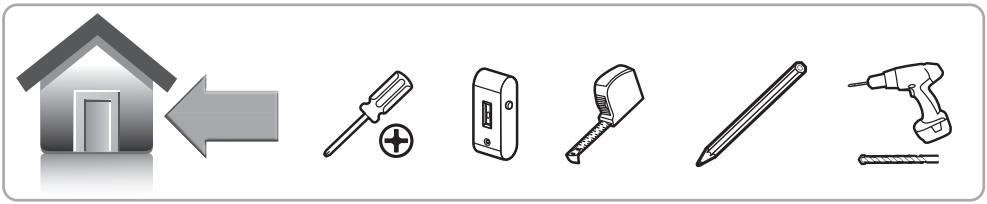

						
P-A x1	P-B x2	P-C x1	P-D x2	ST4.8x38 P-E x1	Ø7x35 P-F x1	D5 P-G x2

EL Αποποίηση ευθύνης για την ασφάλεια

Το προϊόν περιλαμβάνει σετ ασφαλείας που πρέπει να χρησιμοποιούνται μαζί με το προϊόν, για να μην πέσει ή ανατραπεί. Ακολούθησε τις πληροφορίες που περιλαμβάνονται για να τοποθετήσεις σωστά αυτά τα εξαρτήματα ασφαλείας.

1

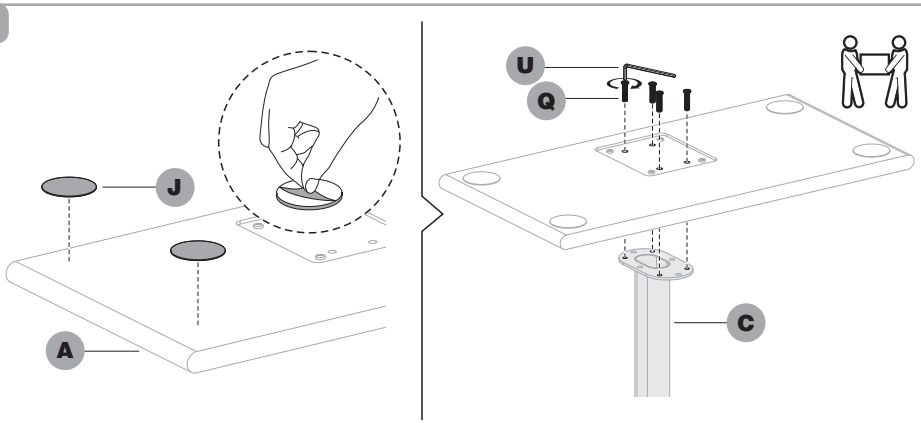

2

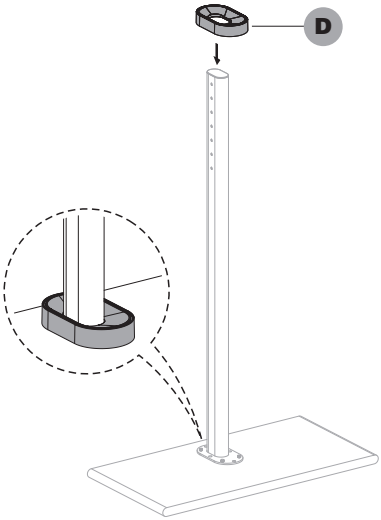

3

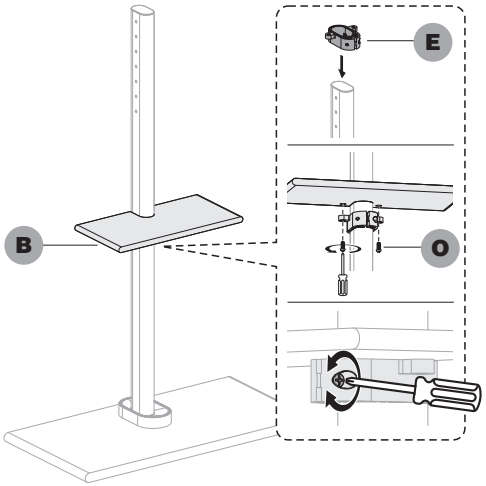

EL Σφίξε τις βίδες αφού μετακινήσεις το ράφι (B) στη θέση που θέλεις.

4a

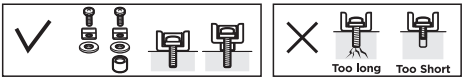

EL Τα κλιπ καλωδίων **(P-B)** πρέπει να στερεωθούν στο πάνω άκρο του βραχίονα και χρειάζονται για το σετ ασφαλείας που ακολουθεί.

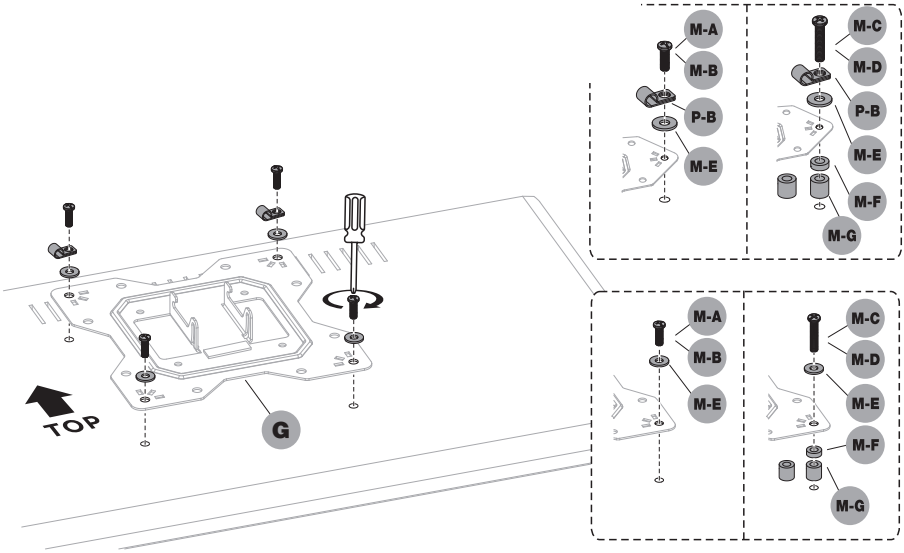

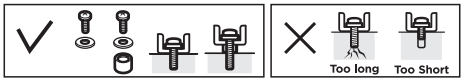

VESA: 100x100 100x200 200x100 200x200

4b

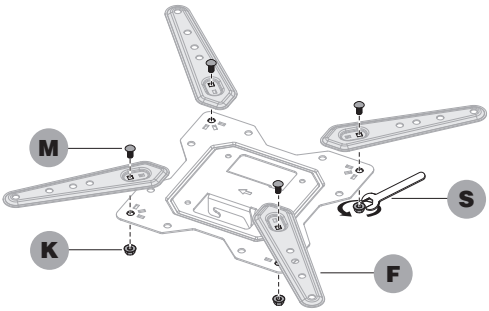

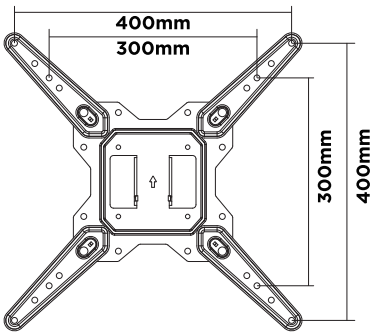

VESA: 300x200 300x300 400x200 400x300 400x400

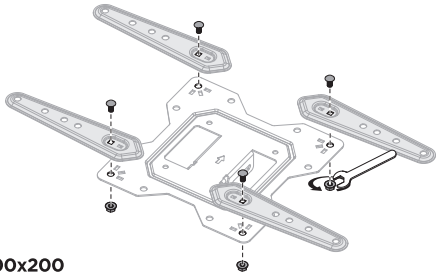

400x200

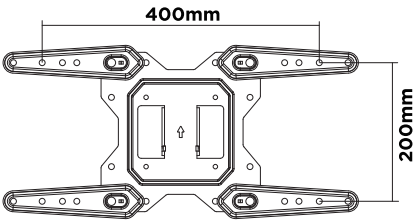

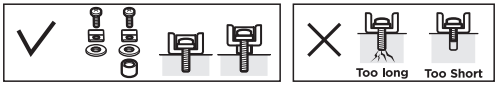

EL Τα κλιπ καλωδίων **(P-B)** πρέπει να στερεωθούν στο πάνω άκρο του βραχίονα και χρειάζονται για το σετ ασφαλείας που ακολουθεί.

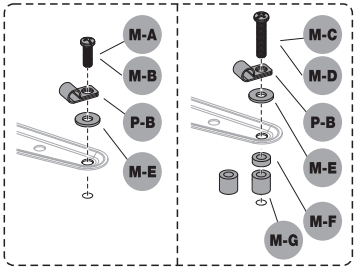

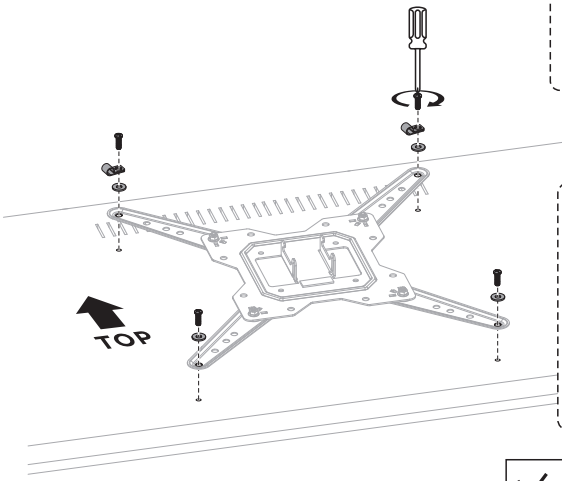

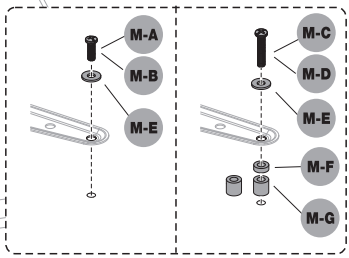

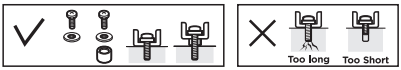

5

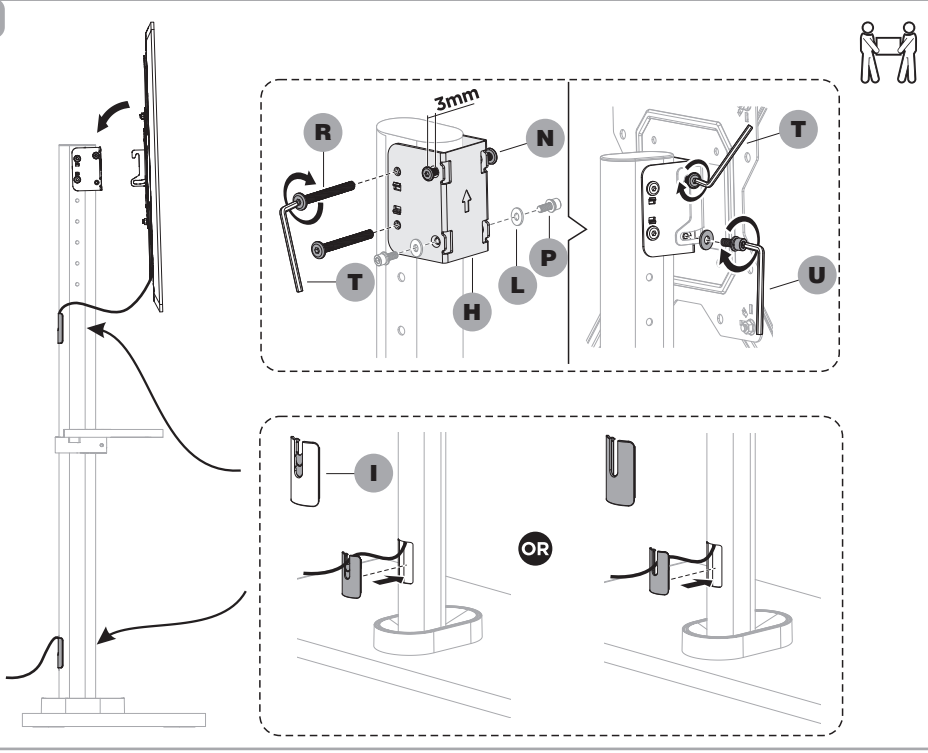

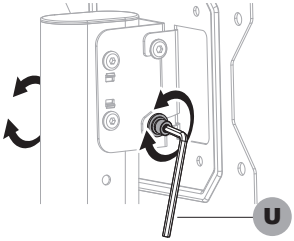

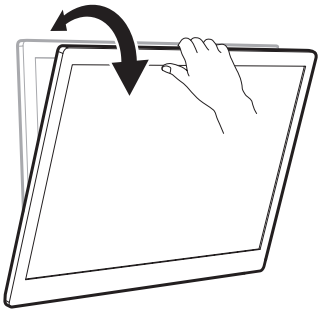

EL **Σημείωση:** ρύθμισε τη γωνία που θέλεις και μετά σφίξε τις βίδες με το κλειδί Allen όπως φαίνεται, σφίγγοντας εναλλάξ τη μία βίδα μετά την άλλη.

6a

EL Για να μην πέσει η τηλεόραση, πρέπει να τοποθετηθεί ο ιμάντας ασφαλείας κατά της ανατροπής (Anti-TIP).

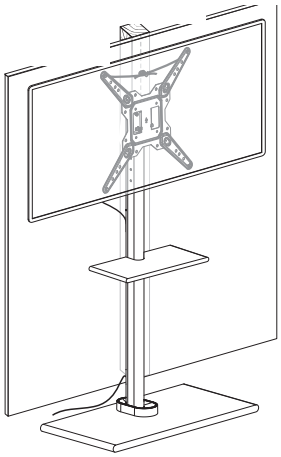

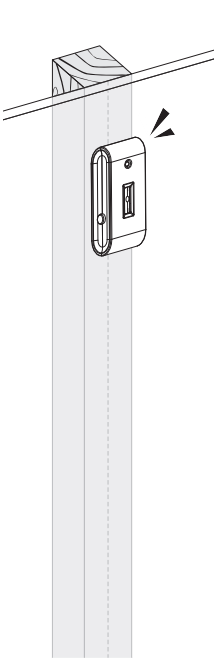

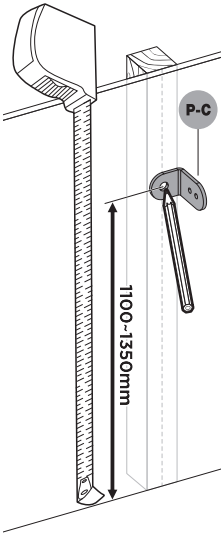

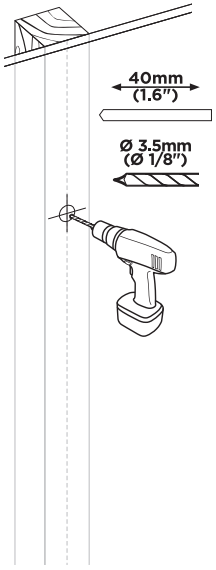

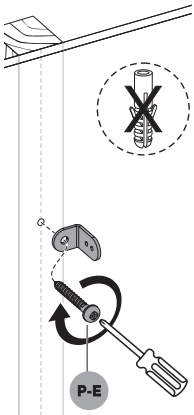

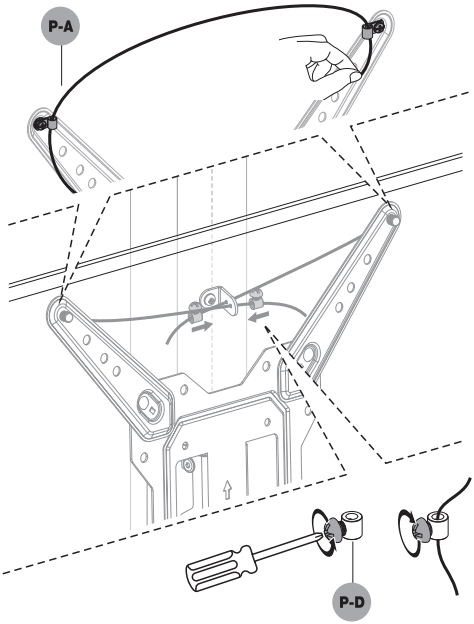

6b

EL Για να μην πέσει η τηλεόραση, πρέπει να τοποθετηθεί ο ιμάντας ασφαλείας κατά της ανατροπής (Anti-TIP).

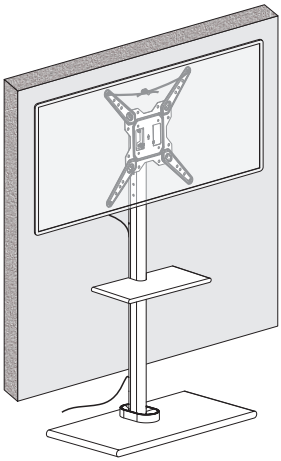

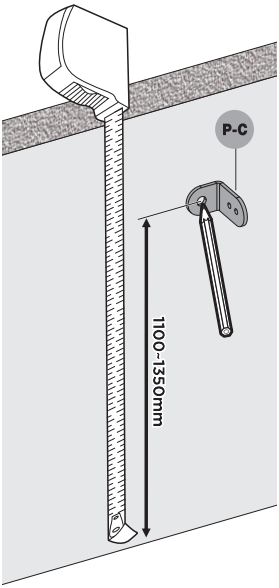

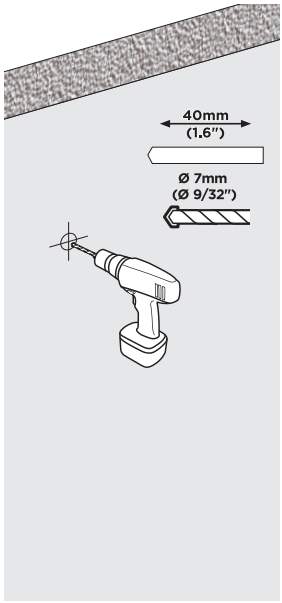

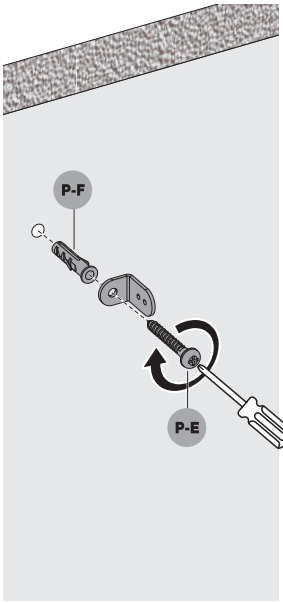

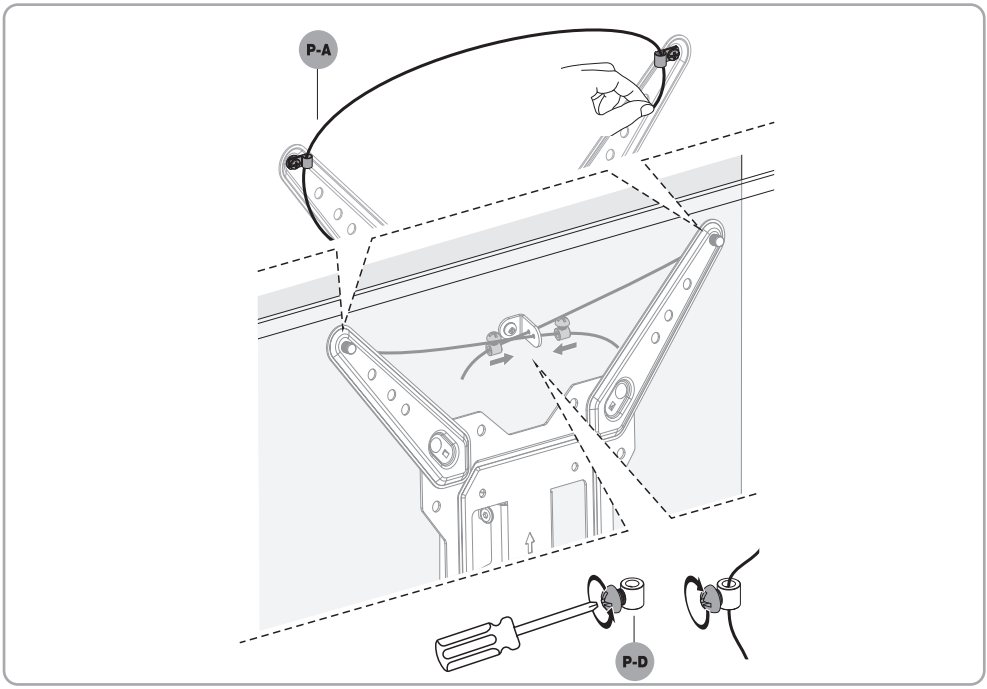

Με την επιφύλαξη παντός δικαιώματος. Όλα τα σήματα και οι εμπορικές ονομασίες ανήκουν στους αντίστοιχους δικαιούχους.
TECHLY® – Viale Europa 33 – 33077 Sacile (PN) – Italy
Μετάφραση του πρωτότυπου εγχειριδίου του κατασκευαστή από τη Lynk.gr. Σε περίπτωση απόκλισης ισχύει το πρωτότυπο κείμενο.